Fuchs-Movesa
bike parts, outdoor & sport

SHIMANO

VELOSUISSE ACADEMY 2021

SHIMANO STEPS EP800





Fuchs-Movesa
bike parts, outdoor & sport

Un système prévu pour chaque utilisation



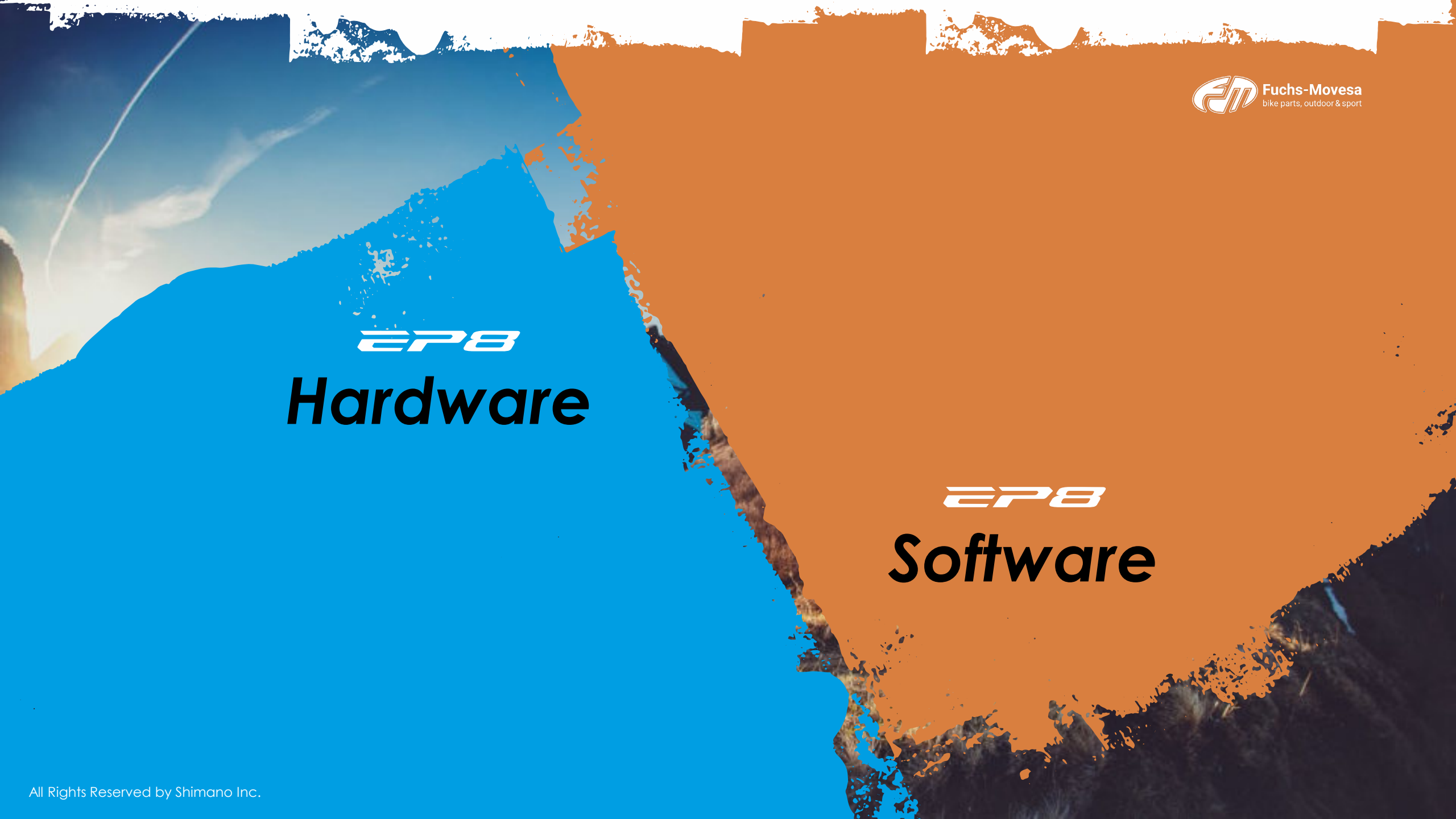

All Rights Reserved by Shimano Inc.



All Rights Reserved by Shimano Inc.

EVOLUTION RIDE THE

Fuchs-Movesa
bike parts, outdoor & sport

EP8
Hardware

L'intégration au Mountainbike-Design



All Rights Reserved by Shimano Inc.

EP8
Hardware



- L'intégration pour un look épuré
- + léger
- - de friction au pédalage
- Meilleur contrôle du vélo
- Un moteur silencieux
- Dispersion de la chaleur

All Rights Reserved by Shimano Inc.

EP8 Hardware

Pour les pistes les plus difficiles - des performances avec un contrôle optimal

- Couple Maximal
  85Nm
- Une puissance massive mais bien contrôlée pour les montées les plus raides
  400% d'assistance



All Rights Reserved by Shimano Inc.

EVOLUTION RIDE THE

Fuchs-Movesa
bike parts, outdoor & sport

EP8
Hardware

Poids

2,6KG

- Carters en magnésium
- 300 g plus léger que le E8000

All Rights Reserved by Shimano Inc.

EP8

Hardware

Intégration optimale

Moteur compact

Réduction de 10 % du volume de l'unité motrice par rapport au E8000

Amélioration de la garde au sol

177mm de Q-factor

- Comme le E8000

Manivelles conçues pour l'EP8

Pas d'entretoises requises

- Maintenant également en 160 mm

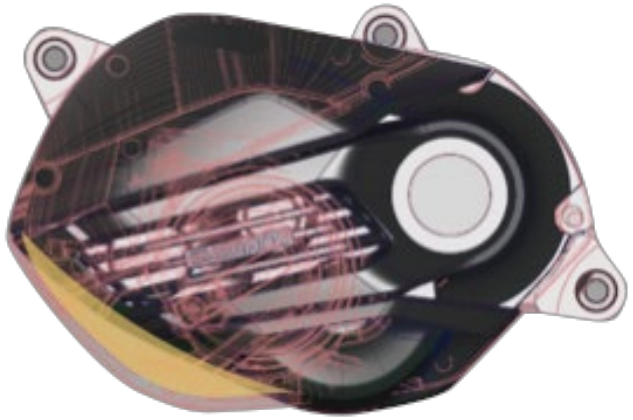

Vue de droite

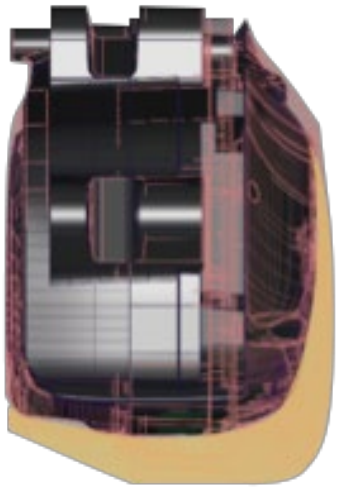

Vue de haut

10% de volume en moins que le E8000

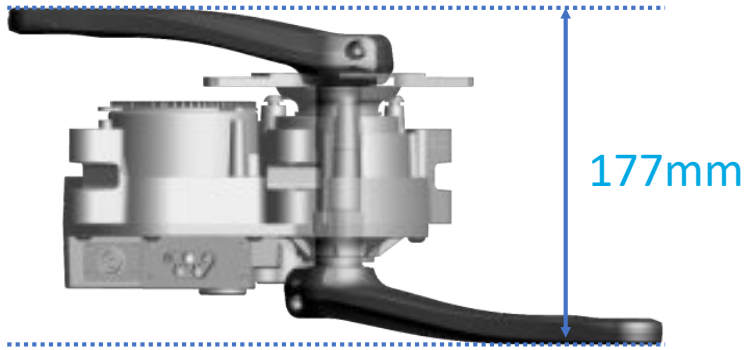

Q-Factor

All Rights Reserved by Shimano Inc.

EP8

Hardware

Amélioration de la résistance à la chaleur sur de longues montées

Permet d'obtenir un couple maximal sur une longue période sans surchauffe

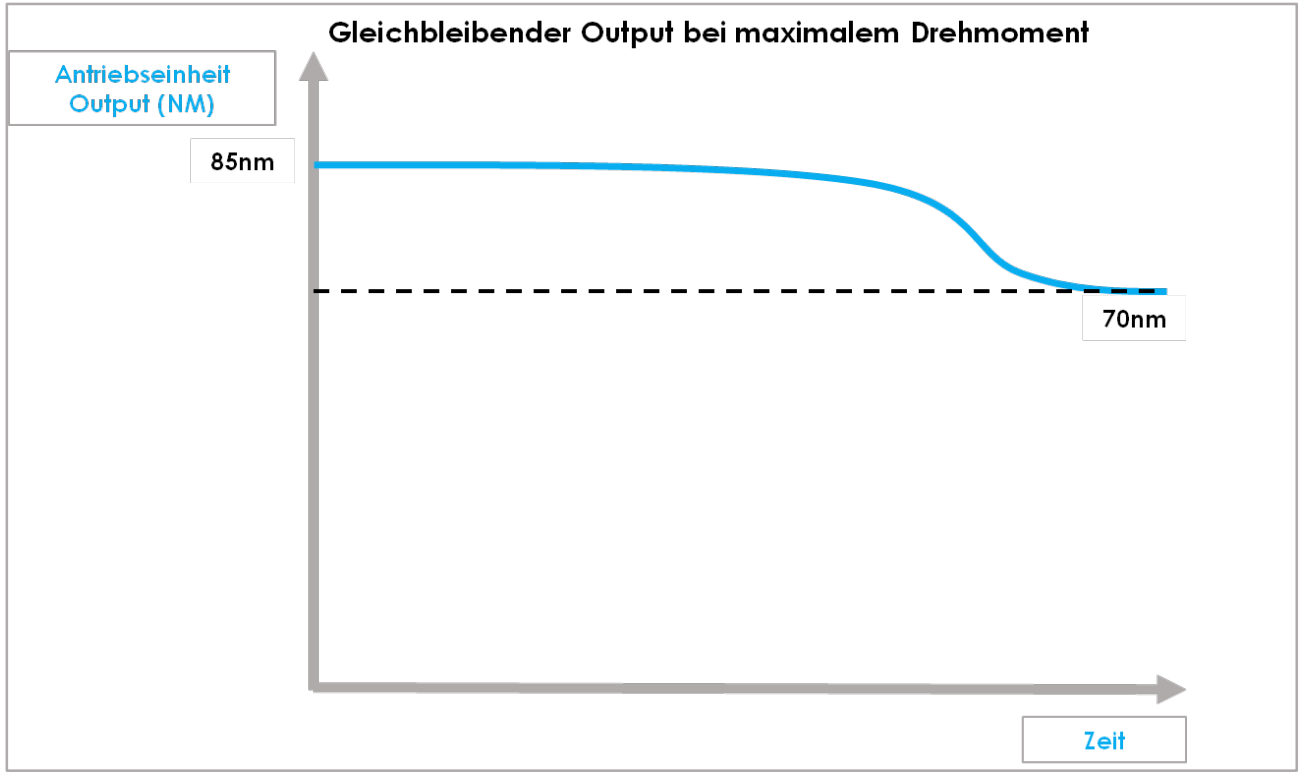

All Rights Reserved by Shimano Inc.

EP8

Hardware

Une unité de conduite silencieuse permet une meilleure concentration sur la piste

- Plus silencieux que le E8000 (-2 dB)
- Bruit de fonctionnement égal au E7000



All Rights Reserved by Shimano Inc.

EP8

Hardware

Un pédalage simple

Réduction de la résistance de **36%** en comparaison avec le E8000

- Nouvelle structure d'étanchéité et conception optimisée de la mécanique interne
- Une résistance à peine perceptible lorsque le moteur est coupé à plus de 25 km/h

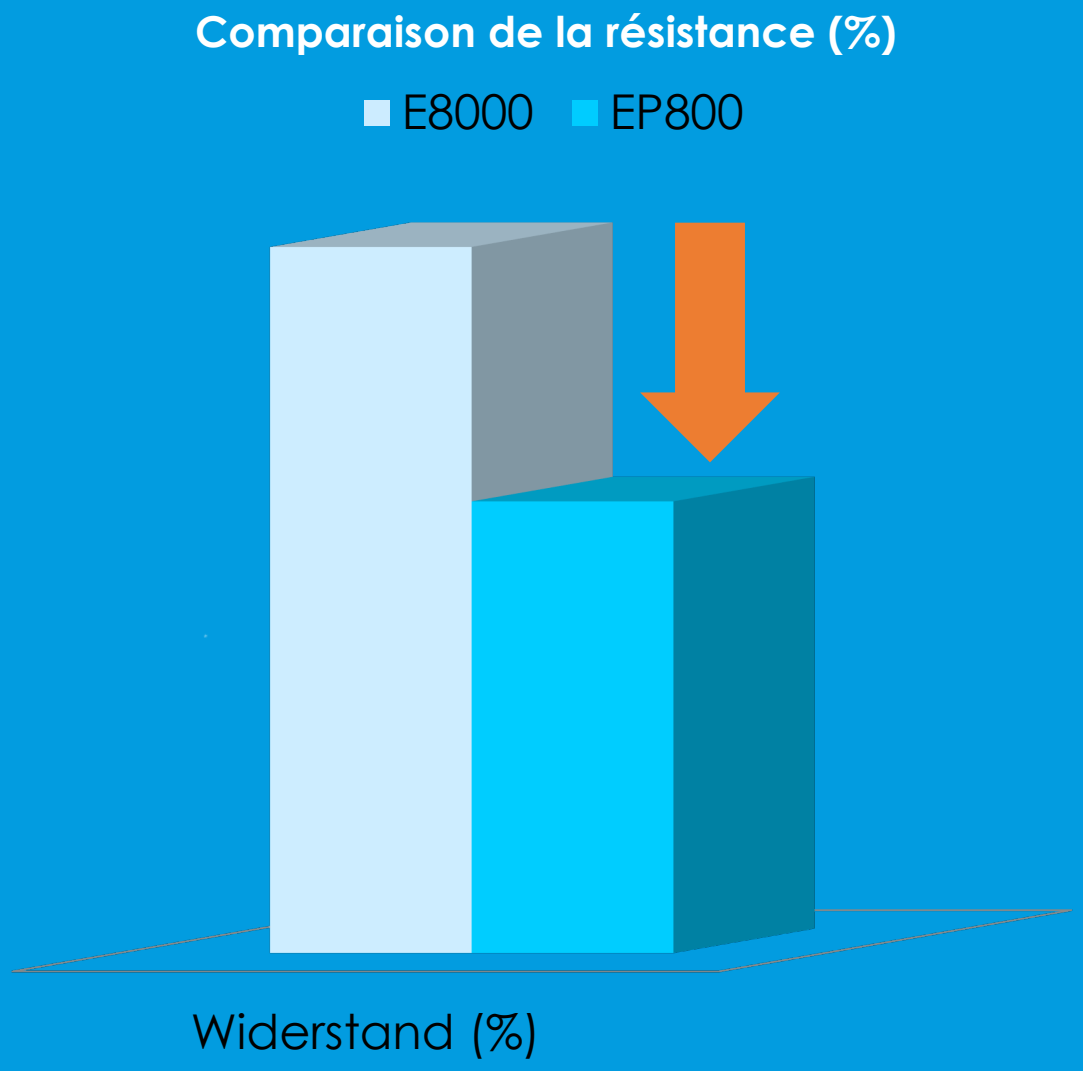

All Rights Reserved by Shimano Inc.


RIDE THE
EVOLUTION
Fuchs-Movesa
bike parts, outdoor & sport
EP8

Les détails

RIDE THE REVOLUTION

EP8

Fuchs-Movesa
bike parts, outdoor & sport

DU-EP800 Unité d'entraînement

DC-EP800-A/B Carter pour l'unité monitrice

DC-EP800-G Sabot de protection

Prévu pour les sentiers

- Performances d'assistance naturelles et adaptées grâce à un moteur plus silencieux, plus compact et moins de résistance au pédalage

Un large éventail de compatibilité

- Points de montage comme pour le DU-E8000/DU-7000
- Compatible avec les dérailleurs mécaniques 9/10/11/12v et le 11v Di2
- Compatible avec les moyeux à vitesses intégrées 11/8/7/5 vitesses



Boîtier léger en magnésium

Sabot de protection sur la partie inférieure

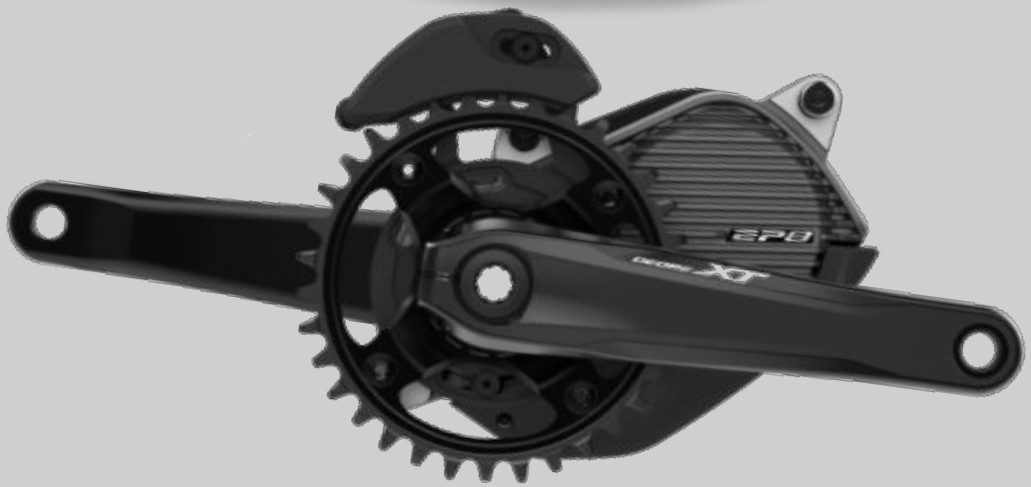

All Rights Reserved by Shimano Inc.

EP8

DU-EP800 et la nouvelle génération de câbles E-Tube : EW-SD300

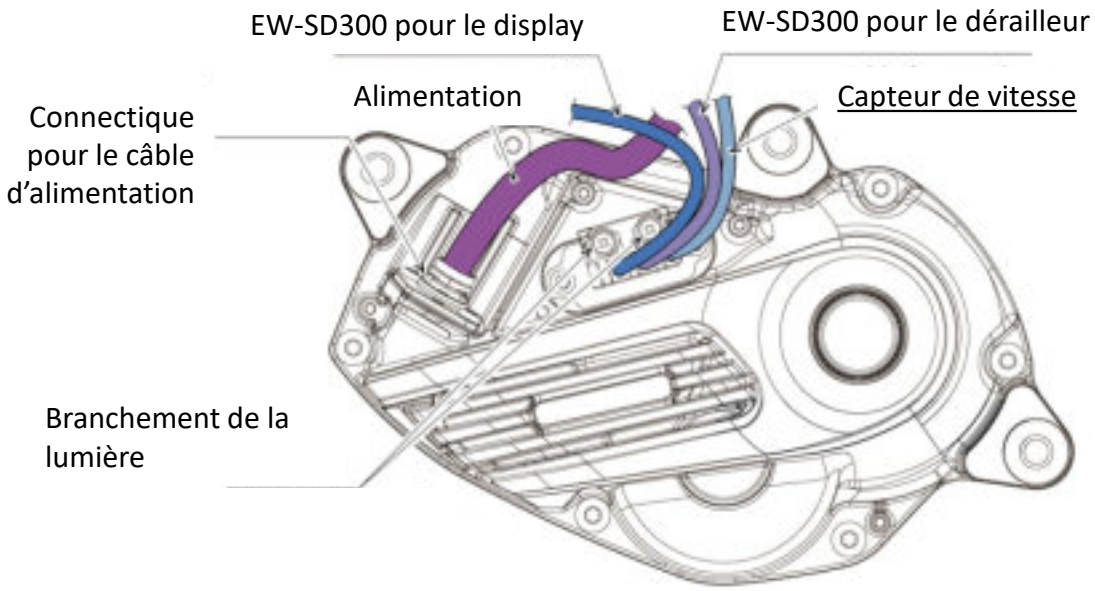

Drive Unit		Neu DU-EP800	DU-E8000	DU-E7000
Caractéristiques		MTB	MTB	MTB
Couple maximal (Nm)		85	70	60
Connexion des câbles		Gauche	Gauche	Droite
Carter de chaîne		-	-	-
Carter de protection		DC-EP800-A/B/G	E8000 (SM-DUE80A/B)	E7000
Ligne de chaîne (mm)		50 / 53 /56.5 mm	50 / 53 /56.5 mm	50 / 53 /56.5 mm
Q-factor		177mm	177 mm	180 mm
Type de dérailleur	RD	X	X	X
	IHG	X	-	-

All Rights Reserved by Shimano Inc.

Fuchs-Movesa
bike parts, outdoor & sport

EP8

EW-SD300 Câble

Nouvelle génération de câbles E-Tube :

- Permet de rendre les nouveaux composants électroniques Di2 plus compacts et plus légers
- Élargit la gamme de fonctions possibles des futurs composants Di2
- Nouvel outil TL-EW300 pour les connectiques

EW-AD305 Adaptateur

- Pour le raccordement des nouveaux câbles EW-SD300 à l'actuel EW-SD50

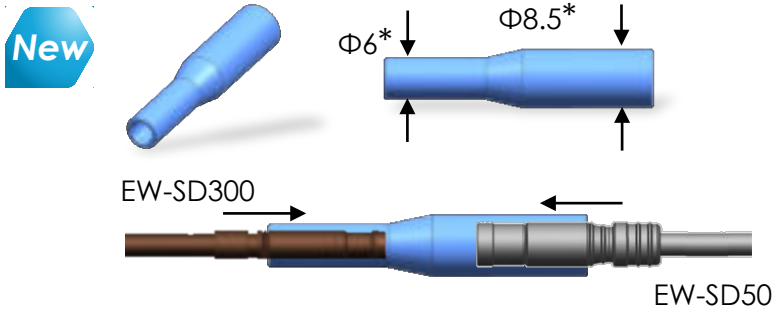

New

EW-SD300

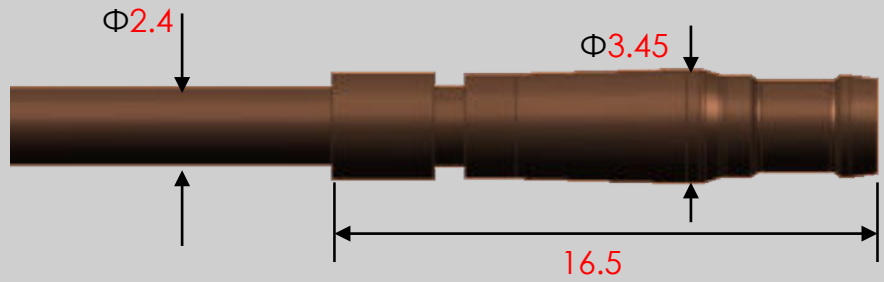

EW-SD50

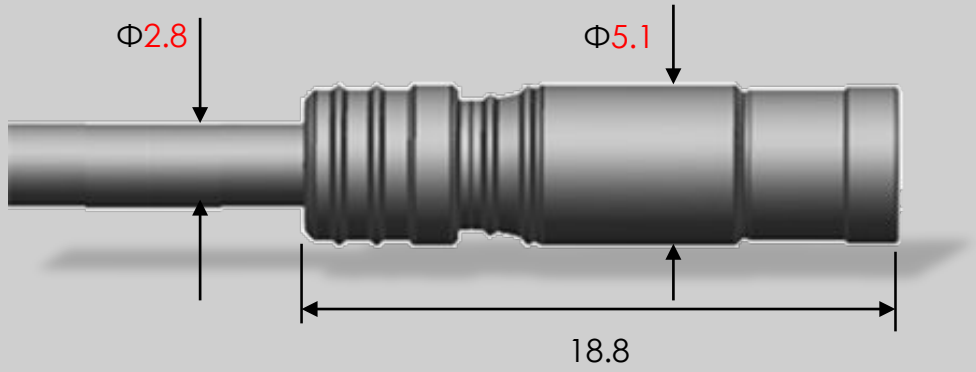

All Rights Reserved by Shimano Inc.

TL-EW300 Outil de branchement

- Outil spécial pour l'insertion et le retrait des câbles EW-SD300
- Toujours inclus avec l'unité d'entraînement

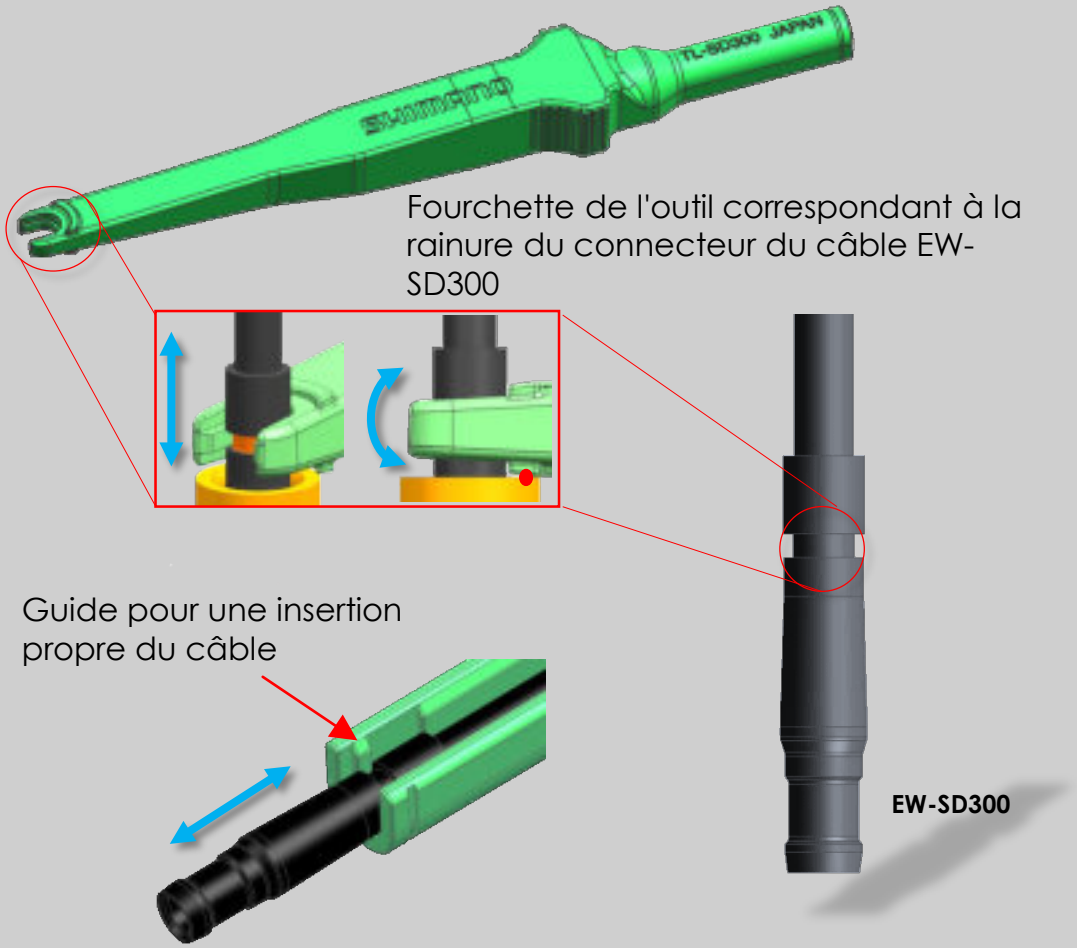

All Rights Reserved by Shimano Inc.

EP8

EW-SS300 Capteur de vitesse pour le hauban

EW-SS301 Capteur de vitesse pour frein à disque

- Version mise à jour avec le nouveau câble EW-SD300

EW-SS301

Nouveau : câble et connexion plus fins

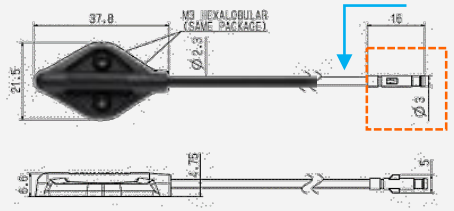

EW-SS300

Nouveau : câble et connexion plus fins

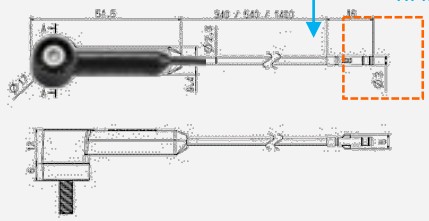

New

Connexion par câble plus fine pour les EW-SS300 et EW-SS301

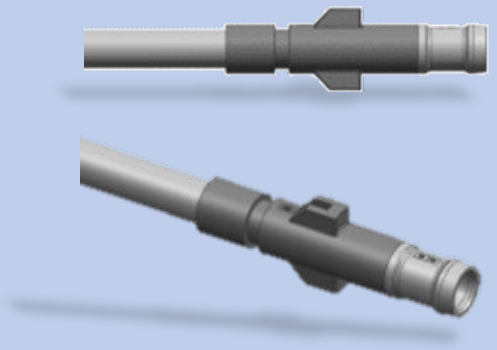

Connexion actuelle pour SM-DUE10/11

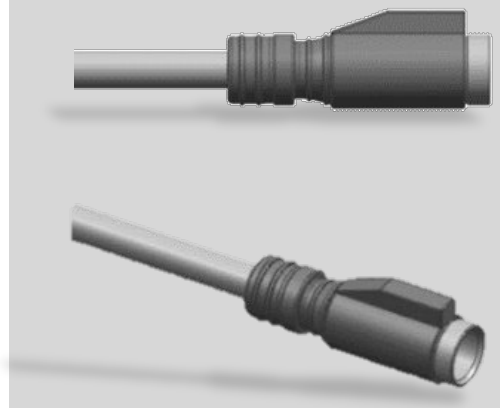

All Rights Reserved by Shimano Inc.

EW-SW300 Bouton d'allumage

Commutateur satellite compact, à moitié intégré dans le cadre

Version mise à jour avec le nouveau câble EW-SD300



All Rights Reserved by Shimano Inc.

EP8

SC-EM800 Display

Un Design intégré

- Une grande qualité et une apparence élégante
- Protégé par le guidon
- Facile à lire, même en plein soleil

Changement facile des profils directement dans le menu de réglage de l'affichage

- Profils et niveaux d'assistance personnalisables via l'application E-Tube

Révision de la communication sans fil

E-Tube Project App et E-Tube RIDE App

- Connection ANT+ privée
- **Compatible avec les nouveaux câbles EW-SD300**

Fuchs-Movesa
bike parts, outdoor & sport

*APP logo will be changed



SC-EM800

All Rights Reserved by Shimano Inc.

Fuchs-Movesa
bike parts, outdoor & sport

SHIMANO STEPS

SC-E5003/E5000 Display avec commutateur

Changer et afficher en une seule fois

- Montage côté gauche du guidon

Affichage simple et compact

- Sélecteur pour les niveaux de d'assistance
- Interrupteur pour la lumière (ON/OFF)
- Bouton pour changer l'affichage

SC-E5000: Connection par câble

SC-E5003: Connection par câble



All Rights Reserved by Shimano Inc.

Compatibilité des affichages et des unités de commande

Unité de commande	Unité sans fil	Display					Display
	 EW-EN100	New  SC-E5000	 SC-E6100	 SC-E7000	New  SC-E5003	New  SC-EM800	 SC-E8000
Type de connexion	SD50	SD50	SD50	SD50	SD300	SD300	SD50
DU-E8000	✔	✔	✔	✔	✔*	✔*	✔
DU-E5000 DU-E6100 DU-E7000	✔	✔	✔	✔	✔*	✔*	—
New **DU-EP800**	✔*	✔*	✔*	✔*	✔	✔	—

✔* : Doit être utilisé avec le nouvel adaptateur EW-AD305

✔ : Connexion via l'actuel EW-SD50

✔ : Connexion via le nouveau EW-SD300

All Rights Reserved by Shimano Inc.

SW-EM800-L Sélecteur de mode

Ergonomie améliorée

- La forme concave avec une plus grande surface améliore le confort et le contrôle
- Une utilisation facile, même avec des gants

Un design compact pour un cockpit bien rangé

Compatible avec le nouveau câble EW-SD300 (câble non installé de façon permanente)

Compatible avec le SL-MT800-IL

New



SW-EM800-L

Ergonomie améliorée



SW-E7000-L

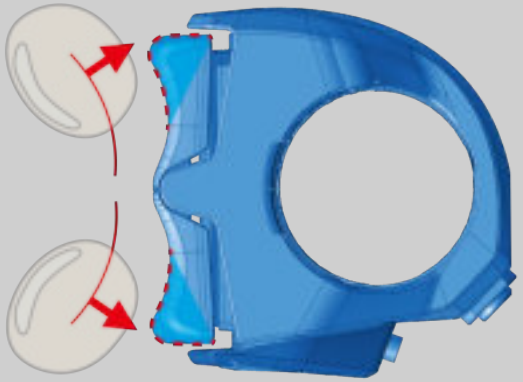

SW-EM800-L

All Rights Reserved by Shimano Inc.

EP8

SHIMANO DEORE XT

FC-M8150 E-MTB HOLLOWTECH Set de manivelles

SHIMANO

FC-EM600 Set de manivelles

De nouveaux bras de manivelle spécialement développés pour une intégration parfaite sur les vélos électriques

Plus besoin de spacer

- 24mm axe de pédalier
- Longueur de manivelles (mm): 160, 165, 170, 175

Fuchs-Movesa
bike parts, outdoor & sport



FC-M8150



FC-EM600

All Rights Reserved by Shimano Inc.

EP8

SHIMANO

FC-EM900

E-MTB HOLLOWTECH Set de manivelles

Manivelles spécialement conçues pour les vélos électriques pour une intégration parfaite

- Bras de manivelle forgés, rigides et légers, pour une transmission de puissance maximale tout en minimisant le poids
- 24mm axe de pédalier
- Longueur de manivelles (mm): 160, 165, 170, 175



FC-EM900

All Rights Reserved by Shimano Inc.

Compatibilité entre les bras de manivelles et les unités monitrices

E8000 & E7000 Système	DU-E8000 DU-E7000	FC-M8050 FC-E8050 FC-E8000

Aucune compatibilité entre les anciens et le nouveau DU/FC

New EP8 Système	New DU-EP800	New FC-EM900 FC-M8150 FC-EM600

All Rights Reserved by Shimano Inc.

Variantes de manivelle recommandées pour l'E-MTB

Logo		New SHIMANO	New SHIMANO DEORE XT	New SHIMANO	SHIMANO DEORE XT	SHIMANO	SHIMANO
Num. de modèle		FC-EM900	FC-M8150	FC-EM600	FC-E8000	FC-M8050	FC-E8050
Longueur	160 mm	X	X	X	X	-	-
	165 mm	X	X	X	X	X	-
	170 mm	X	X	X	X	X	X
	175 mm	X	X	X	X	X	X
Compatibilité		EP800	EP800	EP800	E8000/E7000/ E6100/E6110	E8000/E7000 /E6100/E611 0	E8000/E700 0/E6100/E61 10
Type de manivelle		HOLLOWTECH	HOLLOWTECH	Solide	Solide	HOLLOWTECH	HOLLOWTECH

All Rights Reserved by Shimano Inc.

EP8

SM-CRE80-12-SB Plateau

- DYNAMIC CHAIN ENGAGEMENT + empêche la chaîne de sauter
  - Compatible avec une largeur d'installation de 157 mm
  - Ligne de chaîne 56.5 mm
  - Version sans guide-chaîne
  - Taille : 34dts, 36dts

DYNAMIC CHAIN ENGAGEMENT



34T

All Rights Reserved by Shimano Inc.

Vue d'ensemble des plateaux E-MTB

Vitesses		New	12-vitesses			10/11-vitesses			9/10/11-vitesses	
Numéro de Modèle		SM-CRE80-12-SB	SM-CRE80-12-B	SM-CRE70-12-B	SM-CRE70-12	SM-CRE80-B	SM-CRE80-R	SM-CRE80	SM-CRE70-B	SM-CRE70
Ligne de chaîne	56.5mm	✔	-	-	-	-	-	-	-	-
	53mm	-	✔	✔	-	✔	-	-	✔	-
	50mm	-	-	-	✔	-	✔	✔	-	✔
Nombre de dents		34dts / 36dts	34Tdts/ 36dts / 38dts	36dts	42dts	34dts / 38dts	47dts	34dts / 38dts / 44dts	34dts	38dts
Dynamic Chain Engagement		✔	✔	-	-	✔	-	✔ (34T, 38T)	-	-
Matériaux		Acier	Acier	Acier	Acier	Acier	Aluminium	Acier	Acier	Acier
Protection de chaîne	Double	-	-	-	✔	-	-	✔ (uniquement 44T)	-	✔
	Simple	-	-	-	-	-	-	-	-	-
	Sans	✔	✔	✔	-	✔	✔	✔	✔	✔

All Rights Reserved by Shimano Inc.

CD-EM800 Guide chaîne

Une conception encore plus compacte

- Moins sensible à l'accumulation des saletés
- Maintient la chaîne en toute sécurité sur le plateau



CD-EM800

All Rights Reserved by Shimano Inc.

Aperçu du guide chaîne E-MTB

Vitesses			12/11-v		
Numéro de modèle			New CD-EM800	SM-CDE80	SM-CDE70
Ligne de chaîne	56.5mm	Avec plaque de montage	✓	-	-
		Sans	-	-	-
	53mm	Avec plaque de montage	✓	✓	✓
		Sans	-	✓	✓
	50mm	Avec plaque de montage	-	✓	-
		Sans	-	✓	✓
Nombre de dents	38dts		-	✓	✓
	36dts		✓	New ✓	New ✓
	34dts		✓	✓	✓
Compatibilité de chaînes	12v		✓	✓	✓
	11v		✓	✓	✓
	10v		-	✓	✓
	9v		-		✓
Capacité d'acceptation (cassette)			10-51dts/ 10-45dts	11-46dts / 11-42Tdts/ 11-40dts / 11-36dts	11-46dts / 11-42dts / 11-40dts /11-36dts
Unités monitrices compatibles			DU-EP800/E8000/E7000	DU-EP800/E8000/E7000	DU-EP800/E8000/E7000

All Rights Reserved by Shimano Inc.


RIDE THE
EVOLUTION
Fuchs-Movesa
bike parts, outdoor & sport
Software
EP8



EVO RIDE THE LUTION

Fuchs-Movesa
bike parts, outdoor & sport

EP8
Software

Totalement revu

Pour plus de fiabilité et de contrôle par l'utilisateur

All Rights Reserved by Shimano Inc.



EP8
Software

- La bonne puissance au bon moment
- Optimisation du mode Trail
- Hautes performances
- Options de configuration étendues
- Réglage confortable par le conducteur, même sur la route
- Révision de l'aide à la poussée

All Rights Reserved by Shimano Inc.

Fuchs-Movesa
bike parts, outdoor & sport

EP8
Software

La bonne puissance au bon moment

BOOST Mode
- Un sentiment de conduite encore plus naturel lorsqu'on fait appel à un maximum d'assistance

TRAIL Mode
- Tellement polyvalent qu'il n'est même pas nécessaire de modifier les niveaux d'assistance

ECO Mode
- Une courbe modifiée pour une meilleure gestion

(Profil par défaut – Profil 1)

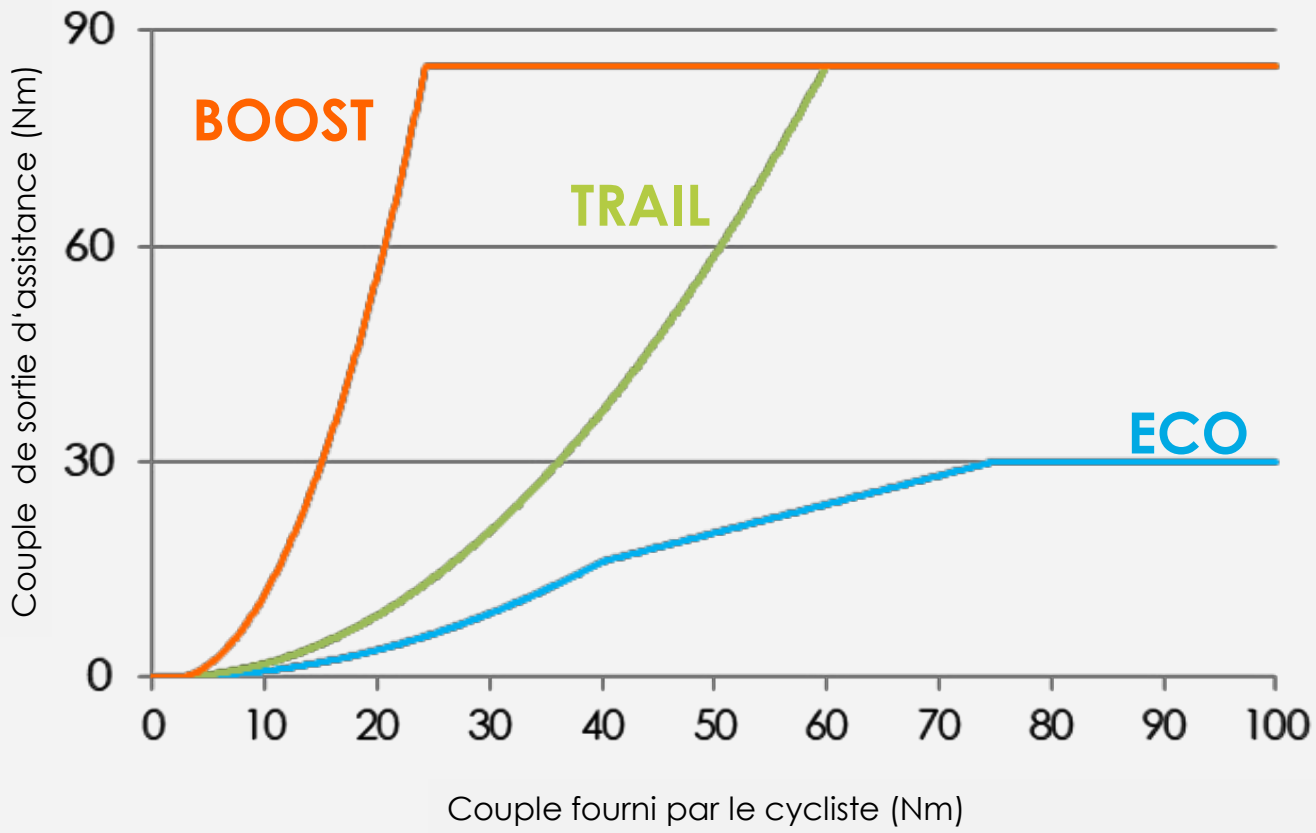

All Rights Reserved by Shimano Inc.

EP8

Software

La courbe de puissance révisée offre un soutien optimal dans chaque situation

1. Optimisation du contrôle conducteur et réduction de la consommation d'énergie à faible couple d'entrée

2. Fournit un soutien supplémentaire pour les montées difficiles lorsque le cycliste pédale plus fort

Optimisation du mode TRAIL

(Profil par défaut) – Profil 1)

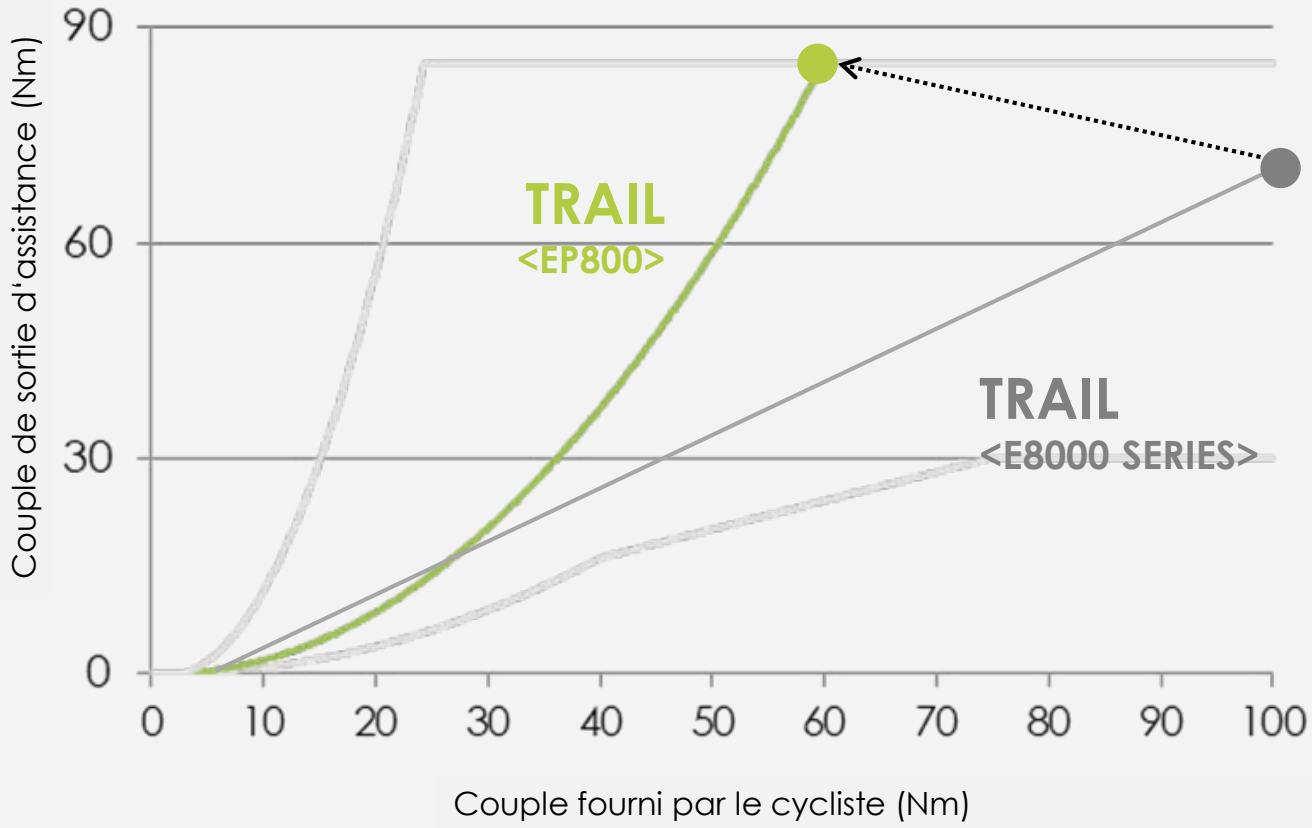

All Rights Reserved by Shimano Inc.

EVO RIDE THE LUTION

Fuchs-Movesa
bike parts, outdoor & sport

EP8
Software

Hautes Performances

+20% d'autonomie sur terrain plat (voir E8000)
(Mode ECO avec réglage par défaut)

Le couple maximal a été porté à 85 Nm
Pour être efficasse aussi bien sur les singles que dans les montées difficiles



All Rights Reserved by Shimano Inc.

EP8

Software

La nouvelle version E-Tube Project App 4.0.1

Adaptation individuelle pour un large éventail de types de vélos, de variations de terrain et de styles de conduite





All Rights Reserved by Shimano Inc.

EP8 Software

Profil 1



screen image not final design

Réglage de l'assistance standard conçu pour la polyvalence.
(Réglage d'usine)

Profil 2

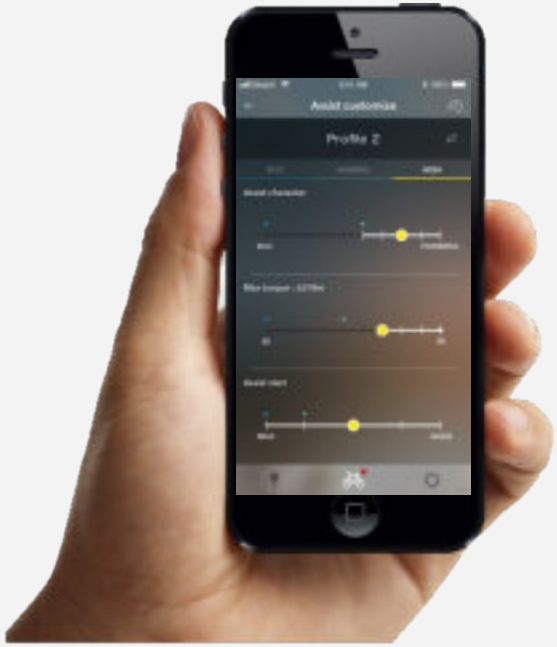

screen image not final design

Réglage de l'assistance standard conçu pour une performance maximale
(Réglage d'usine)

All Rights Reserved by Shimano Inc.

Fuchs-Movesa
bike parts, outdoor & sport

EP8

Software

Paramètres définis par l'utilisateur pour le profil d'assistance, le couple maximal et l'assistance au démarrage via E-Tube

- Profil d'assistance (10 niveaux)
- Couple maximal (20-85 Nm)
- Soutien au démarrage (5 niveaux)



All Rights Reserved by Shimano Inc.

Software

Passage rapide entre les profils et les modes d'assistance via l'écran

- Profil 1 / Profil 2

Réglage facile par l'utilisateur



Paramètres > Assistance
Profil 1 ↔ Profil 2

All Rights Reserved by Shimano Inc.

SHIMANO

Envoie les unités d'entraînement avec un profil standard (réglage d'usine)

PROFIL 1

Réglage d'usine

PROFIL 2

Réglage d'usine

OEM

Possibilité de personnaliser un ou deux profils avec le logiciel OEM E-Tube

z.B.

PROFIL1

Standard = **Réglage OEM personnalisé**

PROFIL 2

Standard = **Réglage d'usine**

OR

z.B.

PROFIL1

Standard = **Réglage OEM personnalisé**

PROFIL 2

Standard = **Réglage OEM personnalisé**

Shop/Utilisateur

Possibilité de conserver les paramètres par défaut ou de les personnaliser avec le projet E-Tube (PC et application). Réinitialisation possible au réglage OEM.

All Rights Reserved by Shimano Inc.

Software

Assistance à la marche intelligente

L'assistance à la marche mécanique a été améliorée au même niveau que l'assistance à la marche intelligente Di2 pour rendre la maniabilité hors du vélo encore plus facile

- 4 km/h sur tous les rapports
- Le changement de vitesse devient superflu

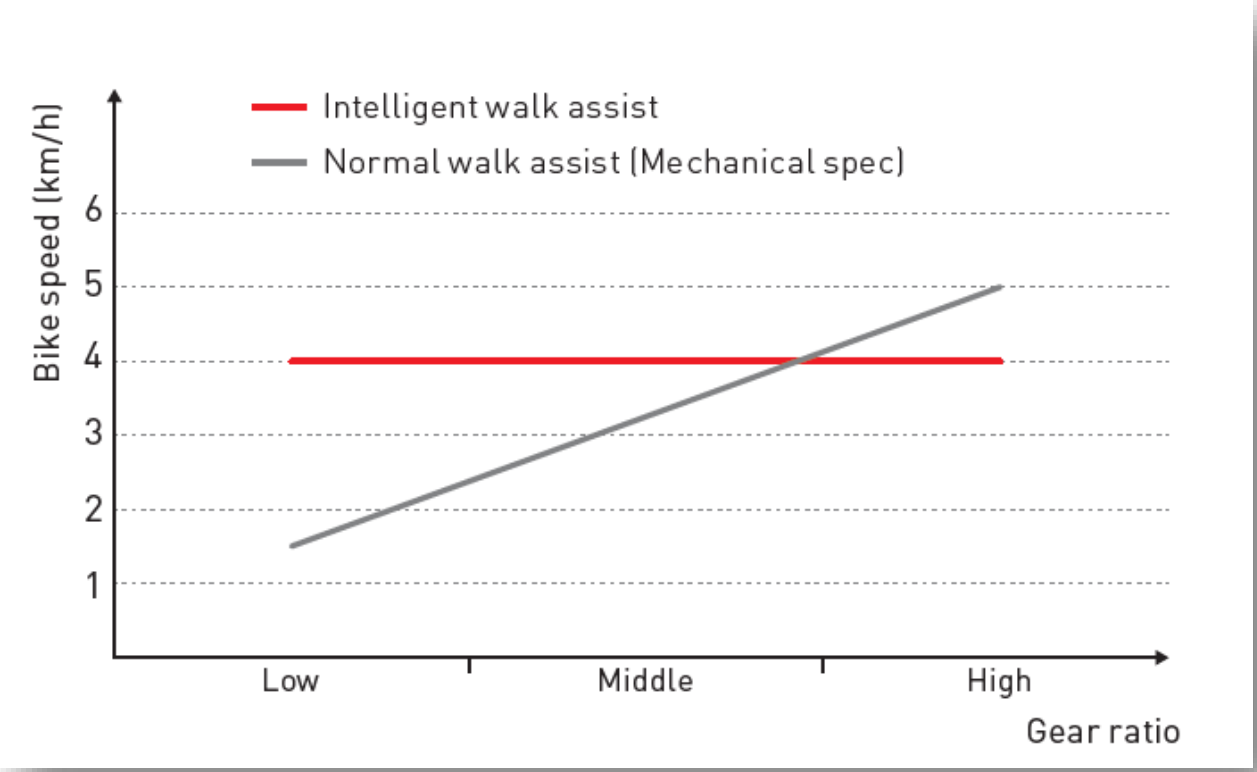

All Rights Reserved by Shimano Inc.

La gamme étendue d'utilisation du DU-EP800 comprend, outre le VTT, des options de trekking, d'utilisation urbaine, ville et gravel



All Rights Reserved by Shimano Inc.

EP8 en combinaison avec Nexus Inter 5-E

- Les amateurs exigeants peuvent utiliser le couple de sortie maximal de 85 Nm
- Un changement de vitesses agréable, même sous charge
- 5 vitesses optimisées



All Rights Reserved by Shimano Inc.

EP8 en combinaison avec Nexus Inter 5-E

- Robuste et durable
- Version mécanique et électronique Di2
- Variantes roue libre et à rétropédalage
- Haute performance de changement de vitesse pour les entraînements à moteur central



All Rights Reserved by Shimano Inc.

Moyeu Shimano Inter 5E pour E-Bikes



Nexus Inter 8

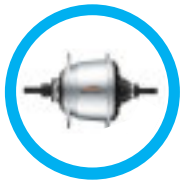

Nexus Inter 5E

Graduation des vitesses

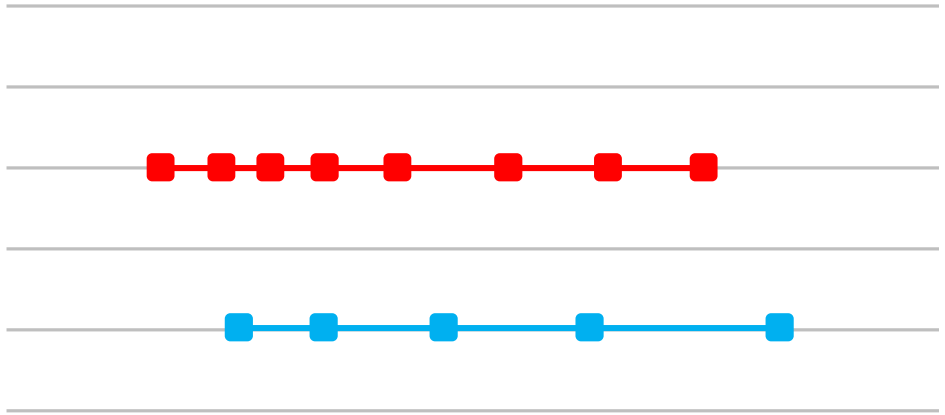

Plage de déroulement

NEXUS Inter 8	307%
NEXUS Inter 5E	263%
NEXUS Inter 7	244%

All Rights Reserved by SHIMANO Inc.

Fonctions pour le confort avec Di2 IHG

Capteur de position de la manivelle pour l'arrêt d'assistance





Mode Start



Intelligent et entièrement automatique



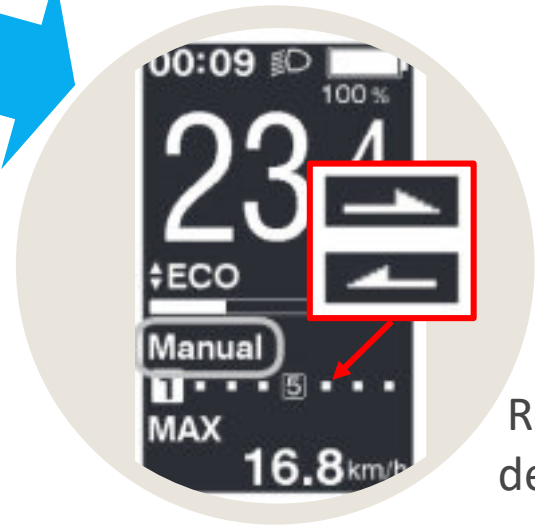

Recommandation de changement de vitesse

Le DU-EP800 permet d'utiliser 85 Nm en combinaison avec le Nexus INTER 5E.

Compatibilité avec le système DU-EP800

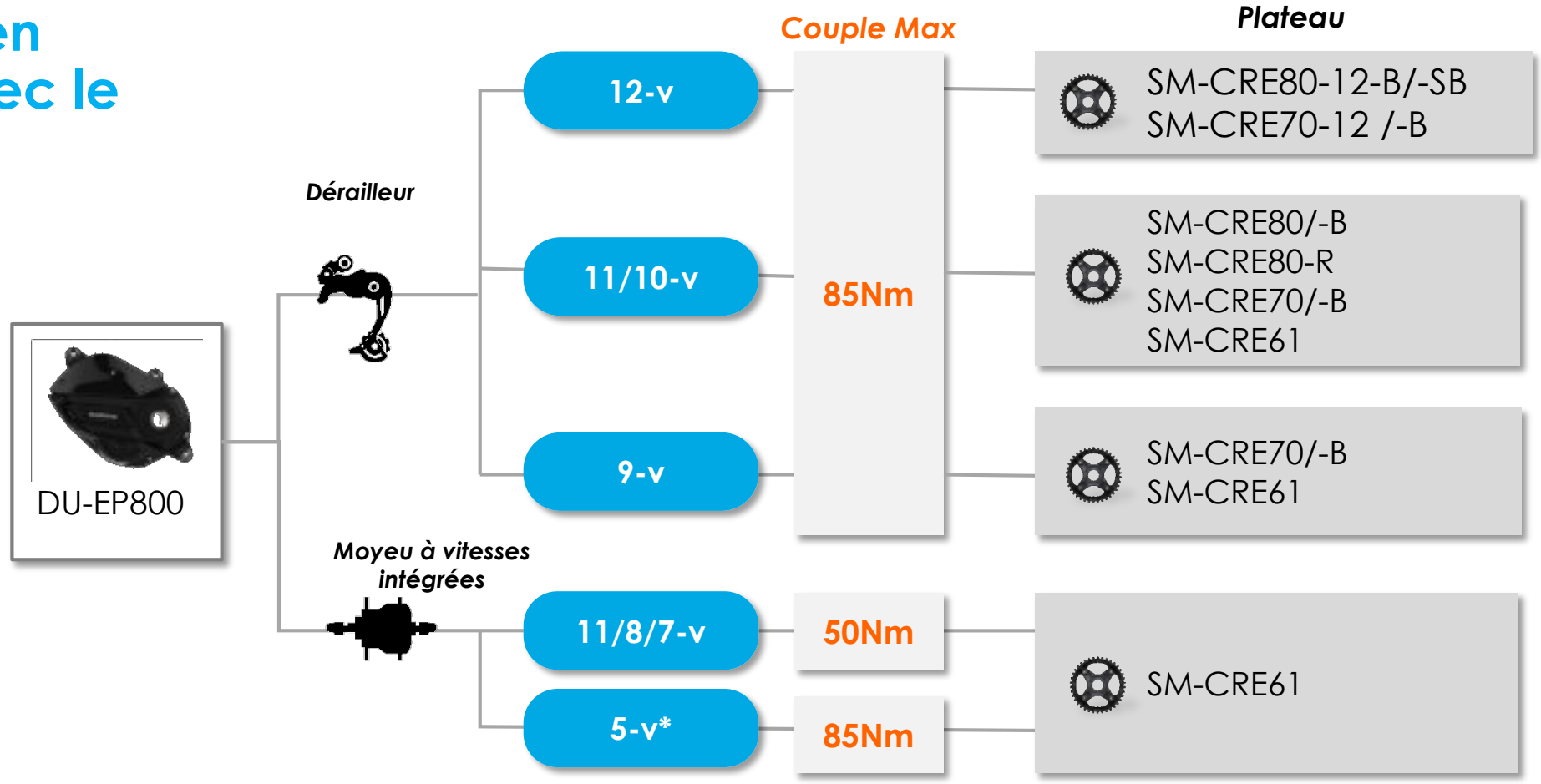

*Avec les moyeux INTER-5E SG-C7000-5V/5R/5D; SG-C7050-5V/5R/5D

All Rights Reserved by Shimano Inc.


RIDE THE
EVOLUTION
Fuchs-Movesa
bike parts, outdoor & sport
Extension de la gamme de batteries

BT-E8036

- 630Wh Batterie intégrée dans le tube diagonal

Permet une conception élégante du cadre

- Même support que la BT-E8035

Voltage : 36V
Capacité : 17.5 Ah / 630 Wh

Temps de chargement rapide :

- 50% de charge en 2.5 heures *
- 100% en 6 heures *

Une Batterie prévue pour durer

Au moins 60% de la capacité après 1000 cycles de charge

*Utilisation avec le chargeur EC-E8004



All Rights Reserved by Shimano Inc.

BT-E8035-L

- 504Wh Batterie tubulaire intégrée

Mêmes dimensions que la BT-E8036
Permet une conception élégante du cadre

- Même support que la BT-E8035

Voltage : 36V
Capacité : 14 Ah / 504 Wh

Temps de chargement rapide :

- 50% de charge en 2 heures *
- 100% de charge en 5 heures*

Une Batterie prévue pour durer

Au moins 60% de la capacité après 1000 cycles de charge

*Utilisation avec le chargeur EC-E8004



All Rights Reserved by Shimano Inc.

BT-E8016 / BM-E8016

- Batterie externe de 630Wh

Une conception compacte pour un centre de gravité optimal

Voltage : 36V
Capacité : 17.5 Ah, 630 Wh

Temps de chargement rapide :

- 50% de charge en 2.5 heures *
- 100% de charge en 6 heures *

Une Batterie prévue pour durer

Au moins 60% de la capacité après 1000 cycles de charge

*Utilisation avec le chargeur EC-E8004



BT-E8016

BM-E8016

All Rights Reserved by Shimano Inc.

Nouvelles options de batterie avec 630 et 504 Wh

Porte-bagages

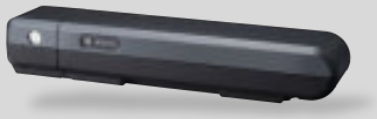

418Wh	BT-E6000	BM-E6000
504Wh	BT-E6001	

Externe



418Wh	BT-E6010	BM-E6010
	BT-E8014	BM-E8010
504Wh	BT-E8010	BM-E8010
630Wh	New BT-E8016	BM-E8016 New

Intégrée



504Wh	BT-E8020	BM-E8020
	BT-E8035	BM-E8030 (w/o key unit mount type) BM-E8031 (w/ key unit type)
	New BT-E8035-L	BM-E8030 (w/o key unit mount type) BM-E8031 (w/ key unit type)
630Wh	New BT-E8036	BM-E8030 (w/o key unit mount type) BM-E8031 (w/ key unit type)

All Rights Reserved by Shimano Inc.

Gamme de chargeurs / Nouveau chargeur STEPS EC-E8004

EC-E6000



40 % plus compacte
52 % plus léger

NEW

EC-E8004



2,5 fois plus rapide

EC-E6002



Modèle		EC-E6000	EC-E8004	EC-E6002
Taille (mm) (L x L x H)		204 x 84 x 45	155 x 75 x 40	160 x 70 x 40
Poids moyen		930 g	450 g	523 g
Charge avec une batterie 504 Wh	0 % à100 %	5 h	4,5 h	7,5 h
	50 % à 80 %	1 h	1 h	3,5 h
	0 % à 80 %	2,5 h	2 h	4 h

Alle Rechte vorbehalten von SHIMANO Inc.

Arguments de vente

EP8

Mode Trail optimisé avec jusqu'à 85Nm

Q-Factor: 177mm (Shimano XT)

Naturel Expérience de pilotage

Manivelles de 160 à 175mm

Une résistance réduite

Faible poids

Silencieux


Fuchs-Movesa
bike parts, outdoor & sport
RIDE THE
EVOLUTION
EP8

Fuchs-Movesa
bike parts, outdoor & sport



Merci beaucoup pour votre participation !