Fuchs-Movesa
bike parts, outdoor & sport

SHIMANO

DIGITAL INFOTECH 2021

SHIMANO STEPS EP800





Fuchs-Movesa
bike parts, outdoor & sport

Als System entwickelt – für jeden Einsatzbereich

Maximales Drehmoment (Nm)



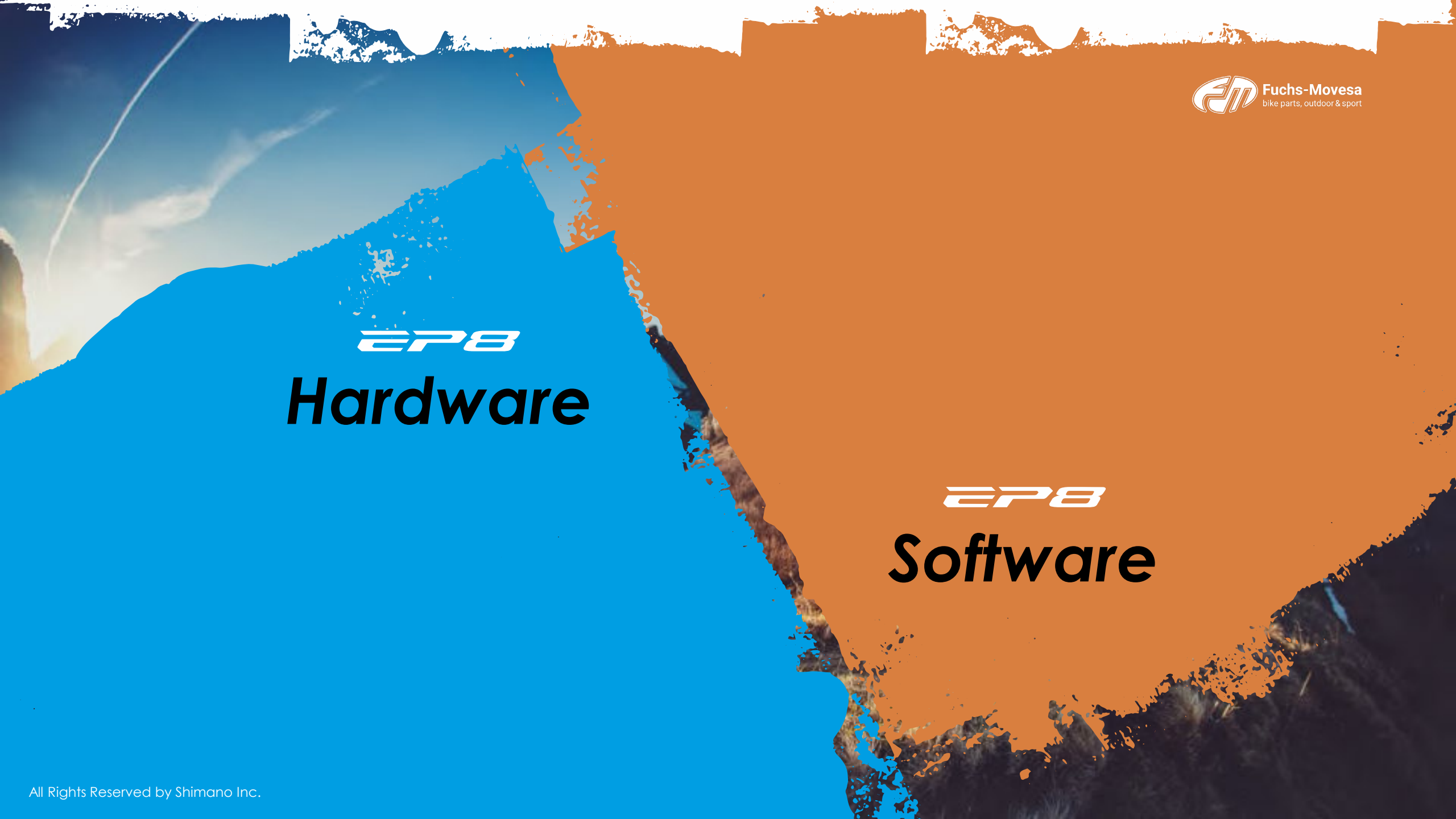

All Rights Reserved by Shimano Inc.



All Rights Reserved by Shimano Inc.

RIDE THE EVOLUTION

Fuchs-Movesa
bike parts, outdoor & sport

EP8
Hardware



Integriertes Mountainbike-Design

All Rights Reserved by Shimano Inc.

EP8
Hardware



- Integration für eine cleane Optik
- Geringes Gewicht
- Runder Tritt => Geringe Reibung
- Beste Bike-Kontrolle
- Leise Antriebseinheit
- Wärmeableitung

All Rights Reserved by Shimano Inc.

REVOLUTION RIDE THE

EP8

Hardware

Für die härtesten Trails – Leistung mit optimaler Kontrolle

- Maximales Drehmoment:
  85Nm
- Massive, aber gut kontrollierbare Leistung für die steilsten Anstiege
  400% Max. Unterstützung



All Rights Reserved by Shimano Inc.



RIDE THE EVOLUTION

Fuchs-Movesa
bike parts, outdoor & sport

EP8
Hardware

Leicht

2,6KG

- Gehäuse der Antriebseinheit aus Magnesium
- 300 g leichter als E8000

All Rights Reserved by Shimano Inc.

EP8

Hardware

Integration für cleane Optik

Kompakte Antriebseinheit

- Volumen der Antriebseinheit 10% verringert (vgl. E8000)

Verbesserte Bodenfreiheit

177mm Q-factor

- Wie bei E8000

Speziell für EP8 entwickelte Kurbeln

- Keine Distanzscheiben erforderlich
- Jetzt auch mit einer Länge von 160 mm erhältlich



Ansicht rechte Seite



Ansicht von hinten

10% geringeres Volumen (vgl. E8000)

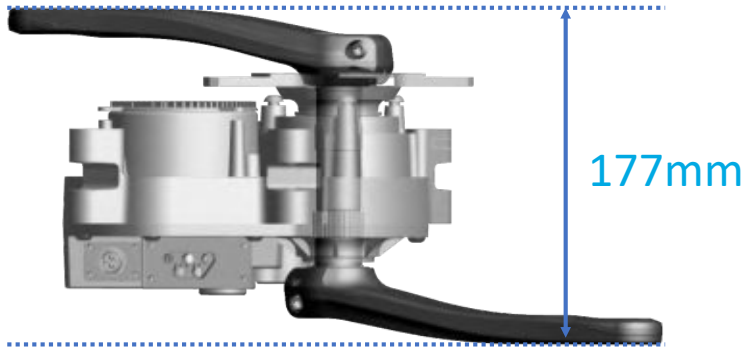

Q-Faktor

All Rights Reserved by Shimano Inc.

EP8

Hardware

Verbesserte Hitzebeständigkeit auf langen Anstiegen

- Ermöglicht maximalen Drehmoment-Output über einen langen Zeitraum ohne zu überhitzen

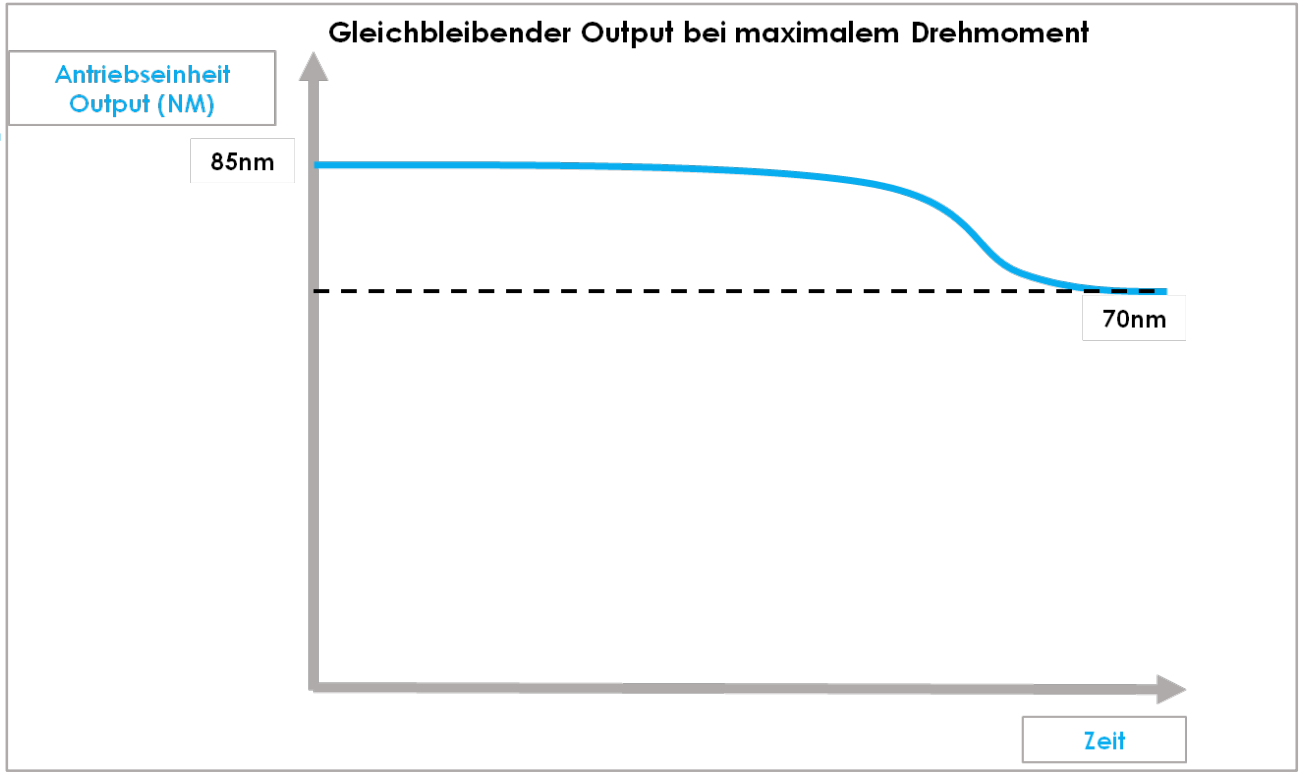

All Rights Reserved by Shimano Inc.

EP8

Hardware

Leise Antriebseinheit ermöglicht bessere Konzentration auf den Trail

- Leiser als E8000 (-2 dB)
- Betriebsgeräusche auf dem Niveau der E7000 Antriebseinheit



All Rights Reserved by Shimano Inc.

EP8

Hardware

Einfaches pedalieren

Verringerung des Widerstands um **36%** (vgl. E8000)

- Neue Dichtungsstruktur und optimiertes Design der internen Mechanik
- Führt zu kaum spürbarem Widerstand bei Abschaltung des Antriebs oberhalb von 25 km/h

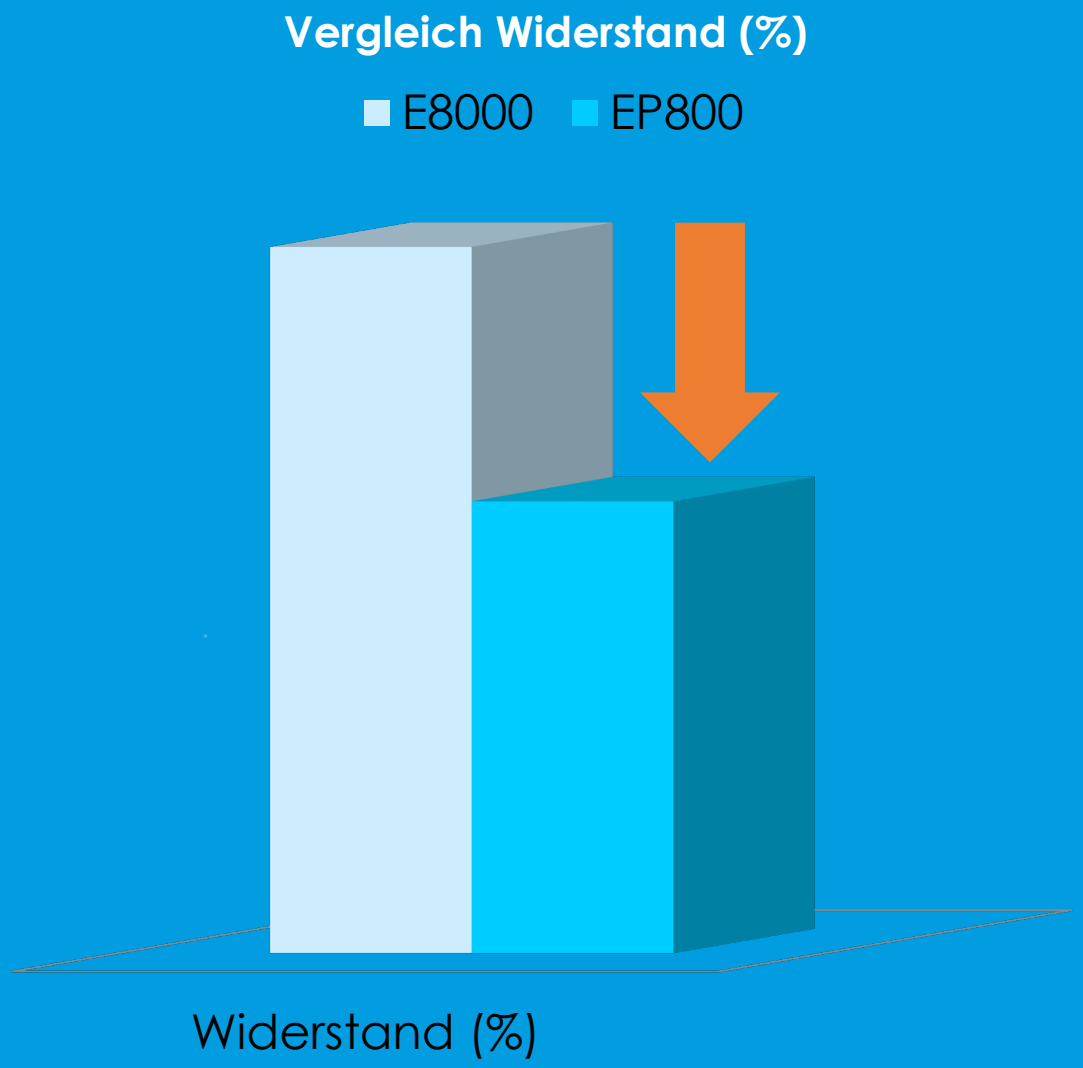

All Rights Reserved by Shimano Inc.



Produkt Details

DU-EP800 Antriebseinheit
DC-EP800-A/B Cover für Antriebseinheit
DC-EP800-G Schutz für Antriebseinheit

Auf den Trail fokussiert

- Natürliche und angepasste Unterstützungsleistung durch einen leiseren und kompakteren Motor mit geringerem Widerstand

Vielfältiger Einsatzbereich

- Aufnahmepunkte wie bei DU-E8000/DU-7000
- Kompatibel mit 9/10/11/12-fach mechanisch und 11-fach Di2
- Kompatibel mit 11/8/7/5-Gang Getriebenaben



Leichtes Magnesium-Gehäuse

Schutz-Cover auf der Unterseite

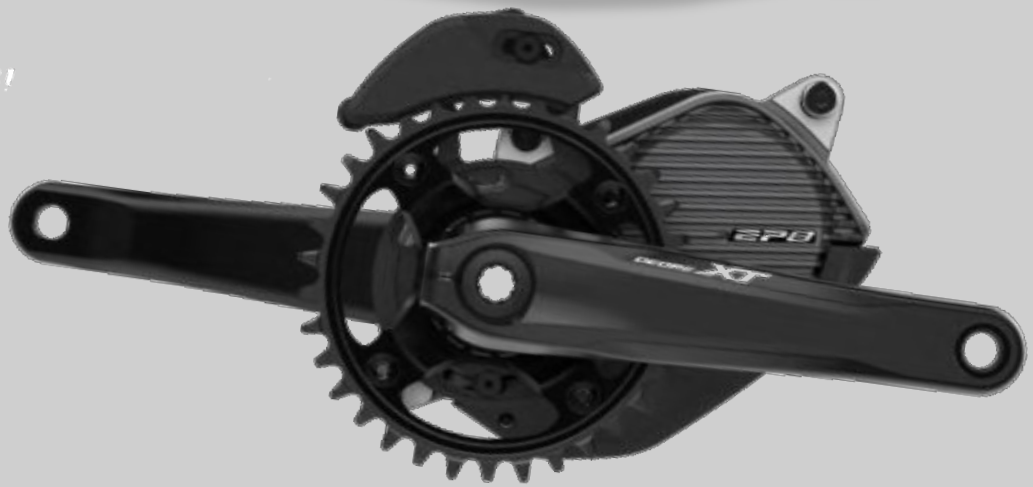

All Rights Reserved by Shimano Inc.

EP8

DU-EP800 Antriebseinheit mit der nächsten Generation von E-Tube Kabeln: EW-SD300

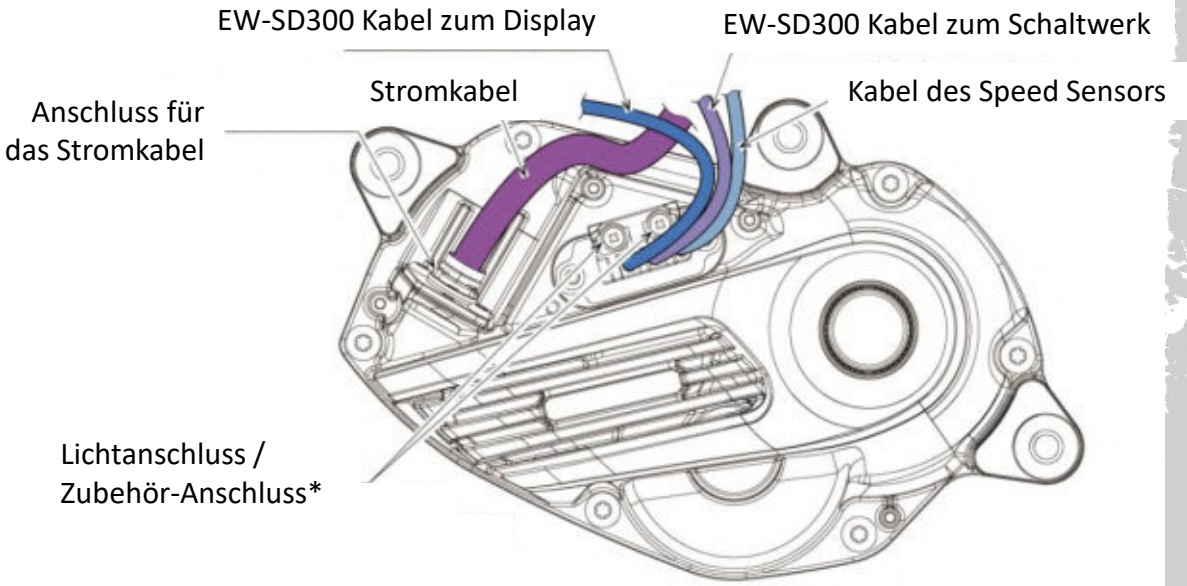

*Zubehör-Anschluss muss vom OEM definiert werden

Drive Unit		Neu DU-EP800	DU-E8000	DU-E7000
Antriebscharakteristik		MTB	MTB	MTB
Maximales Drehmoment (Nm)		85	70	60
Kabelanschluss		Linke Seite	Linke Seite	Rechte Seite
Kettenkasten		-	-	-
Abdeckung Typ		DC-EP800-A/B/G	E8000 (SM-DUE80A/B)	E7000
Kettenlinie (mm)		50 / 53 /56.5 mm	50 / 53 /56.5 mm	50 / 53 /56.5 mm
Q-factor		177mm	177 mm	180 mm
Schalt-werks-Typ	RD	X	X	X
	IHG	X	-	-

All Rights Reserved by Shimano Inc.

EP8

EW-SD300 Kabel

Nächste Generation der E-Tube Kabel:

- Macht neue elektronische Di2 Komponenten kompakter und leichter
- Erweitert möglichen Funktionsumfang von künftigen Di2 Komponenten
- Neues Steckerwerkzeug TL-EW300

EW-AD305 Adapter

- Zum Anschluss der neuen EW-SD300 Kabel an die aktuellen EW-SD50

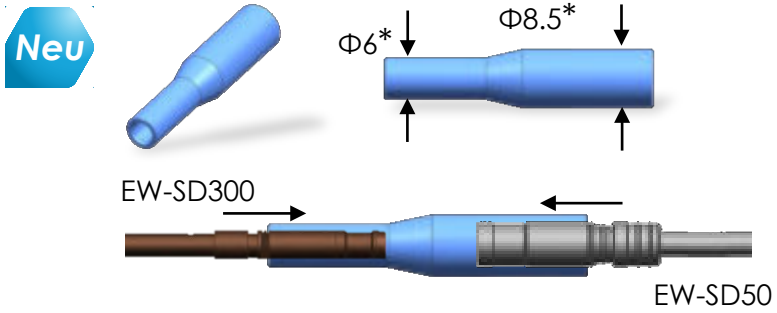

EW-SD300 Neu

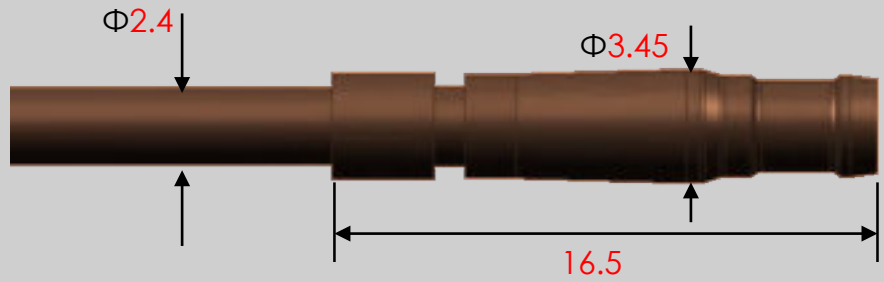

EW-SD50

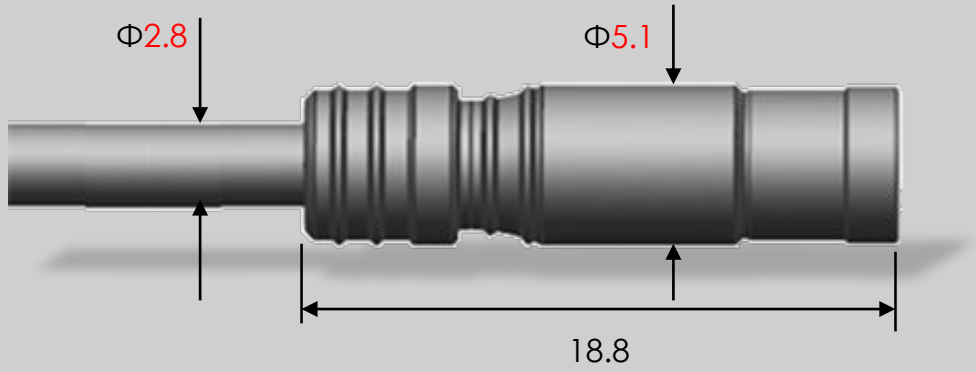

All Rights Reserved by Shimano Inc.

TL-EW300 Steckerwerkzeug

- Spezialwerkzeug zum Einstecken und Abziehen der EW-SD300 Kabel
- Liegt immer dem Lieferumfang der Antriebseinheit bei

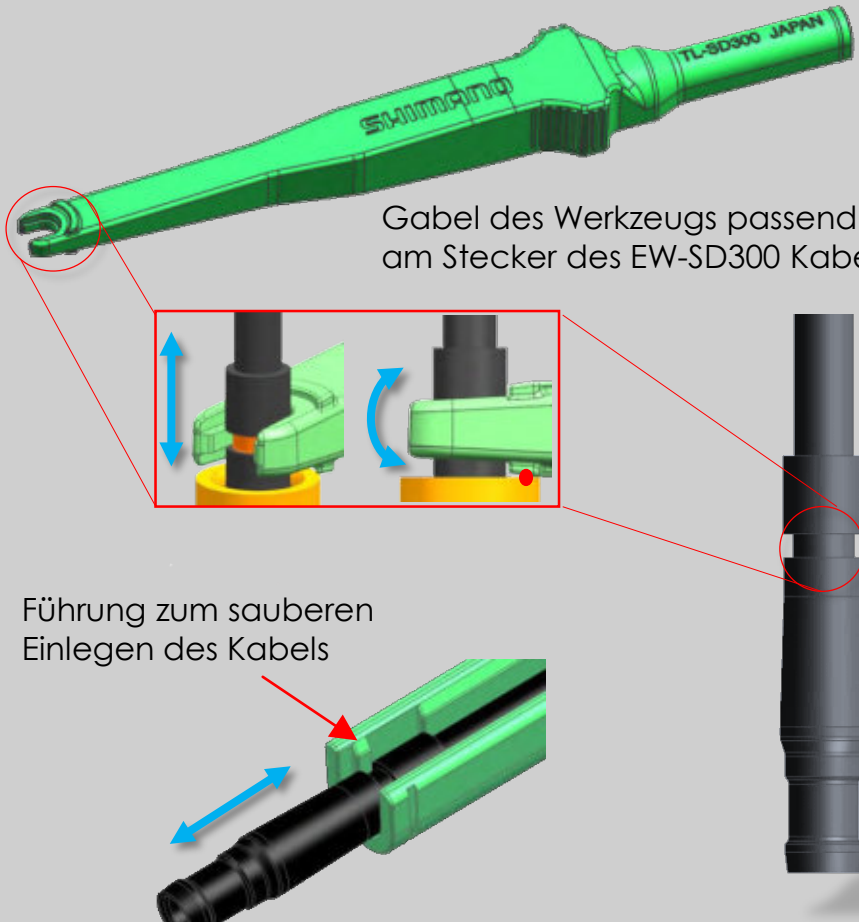

All Rights Reserved by Shimano Inc.

EW-SS300 Geschwindigkeitssensor für Kettenstrebe
EW-SS301 Geschwindigkeitssensor für Scheibenbremse

- Aktualisierte Version mit neuem Kabel EW-SD300

EW-SS301

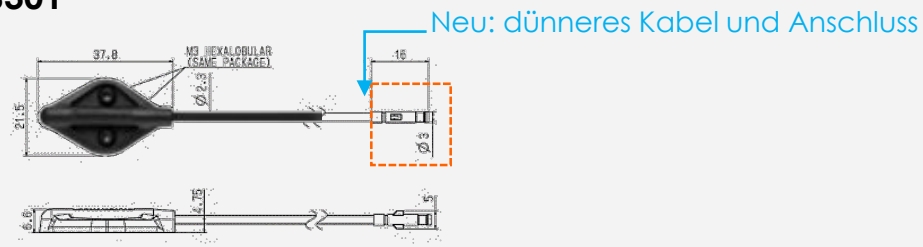

EW-SS300

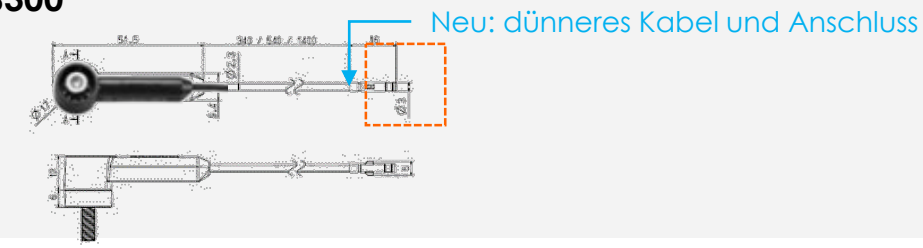

Neu

Dünner Kabelanschluss für EW-SS300 / EW-SS301

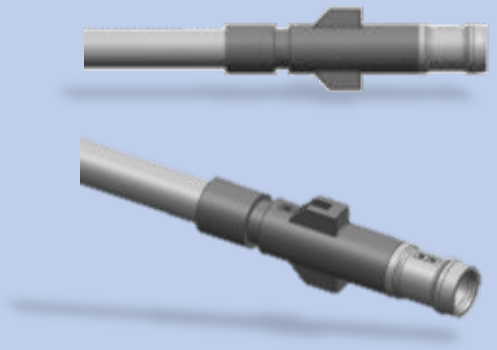

Aktueller Kabelanschluss für SM-DUE10/11

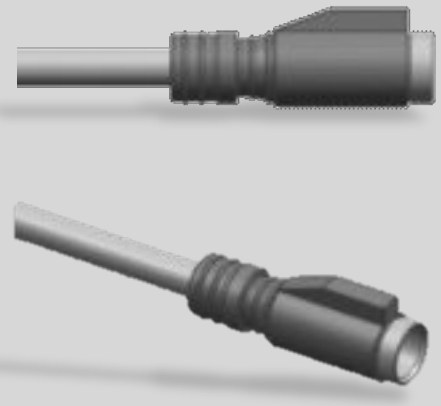

All Rights Reserved by Shimano Inc.

EW-SW300 Satelliten Schalter AN/AUS

Kompakter, halb in den Rahmen integrierter Satellitenschalter

- Aktualisierte Version mit neuem Kabel EW-SD300



All Rights Reserved by Shimano Inc.

EP8

SC-EM800 Display

Integriertes Design

- Hochwertige und elegante Optik
- Geschützte Position hinter dem Lenker
- Auch bei Sonneneinstrahlung gut ablesbar

Einfaches Wechseln der Unterstützungs-Profile direkt im Einstellmenü des Displays

- Profile und Unterstützungsstufen über E-Tube App anpassbar

Überarbeitete Drahtlos-Kommunikation

- E-Tube Project App und E-Tube RIDE App
- ANT Private Kommunikation mit Fahrradcomputern von Drittanbietern

Kompatibel mit den neuen EW-SD300 Kabeln

Fuchs-Movesa
bike parts, outdoor & sport

*APP logo will be changed



SC-EM800

All Rights Reserved by Shimano Inc.

SC-E5003/E5000 Display mit Unterstützungsschalter

Schalter und Display in einem

- Montage an der linken Seite an flachen Lenkern

Einfache und kompakte Display-Anzeige mit monochromer Darstellung

- Wählschalter für die Unterstützungsstufen
- Schalter für Licht (AN/AUS)
- Knopf zum Wechsel der Display-Anzeige

SC-E5000: Für EW-SD50 Kabel-Anschluss
SC-E5003: Für EW-SD300 Kabel-Anschluss



All Rights Reserved by Shimano Inc.

Kompatibilität von E-Bike Displays und Antriebseinheiten

Antriebseinheit	Wireless Einheit	Display					Display
	 EW-EN100	 Neu SC-E5000	 SC-E6100	 SC-E7000	 Neu SC-E5003	 Neu SC-EM800	 SC-E8000
Anschluss-Typ	SD50	SD50	SD50	SD50	SD300	SD300	SD50
DU-E8000	✔	✔	✔	✔	✔*	✔*	✔
DU-E5000 DU-E6100 DU-E7000	✔	✔	✔	✔	✔*	✔*	—
New DU-EP800	✔*	✔*	✔*	✔*	✔	✔	—

✔* : Muss mit neuem EW-AD305 Adapter verwendet werden

✔ : Anschluss über aktuelles EW-SD50

✔ : Anschluss über neues EW-SD300

All Rights Reserved by Shimano Inc.

EP8

SW-EM800-L Unterstützungsschalter

Verbesserte Ergonomie

- Konkave Tastenform mit breiterem Eingabebereich verbessert Komfort und Kontrolle
- Einfache Bedienung auch mit Handschuhen

Kompaktes Design für ein aufgeräumtes Cockpit

Kompatibel mit neuem Kabel EW-SD300 (Kabel nicht fest installiert

Kompatibel mit SL-MT800-IL

Neu



SW-EM800-L

Verbesserte Ergonomie



SW-E7000-L

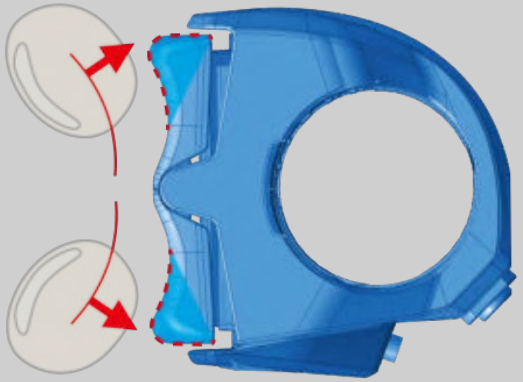

SW-EM800-L

All Rights Reserved by Shimano Inc.

EP8

SHIMANO DEORE XT

FC-M8150 E-MTB HOLLOWTECH Kurbelarm-Set

SHIMANO

FC-EM600 Kurbelarm-Set

Neue und speziell für E-Bikes entwickelte Kurbelarme für nahtlose Integration

- Spacer werden überflüssig
- 24mm Tretlagerachse
- Kurbelarmlänge(mm): 160, 165, 170, 175

Fuchs-Movesa
bike parts, outdoor & sport



FC-M8150



FC-EM600

All Rights Reserved by Shimano Inc.

EP8

SHIMANO

FC-EM900 E-MTB HOLLOWTECH Kurbelarm-Set

Speziell für E-Bikes entwickelte Kurbeln für nahtlose Integration

- Steife und leichte, hohlgeschmiedete Kurbelarme für maximale Kraftübertragung bei gleichzeitiger Gewichtsminimierung
- 24mm Tretlagerachse
- Kurbelarmlänge(mm): 160, 165, 170, 175

Fuchs-Movesa
bike parts, outdoor & sport

HOLLOWTECH

SHIMANO



FC-EM900

All Rights Reserved by Shimano Inc.

Kompatibilität Kurbelarme und Antriebseinheit

E8000 & E7000 Antriebseinheiten	DU-E8000 DU-E7000	FC-M8050 HOLLOWTECH FC-E8050 HOLLOWTECH FC-E8000 Massiv

Keine Kompatibilität zwischen alten und neuen DU/FC

Neu EP8 Antriebseinheit	Neu DU-EP800	Neu FC-EM900 HOLLOWTECH FC-M8150 HOLLOWTECH FC-EM600 Massiv

All Rights Reserved by Shimano Inc.

Für E-MTB empfohlene Kurbelarmvarianten

Logo		Neu SHIMANO	Neu SHIMANO DEORE XT	Neu SHIMANO	SHIMANO DEORE XT	SHIMANO	SHIMANO
Model No.		FC-EM900	FC-M8150	FC-EM600	FC-E8000	FC-M8050	FC-E8050
Länge	160 mm	X	X	X	X	-	-
	165 mm	X	X	X	X	X	-
	170 mm	X	X	X	X	X	X
	175 mm	X	X	X	X	X	X
Kompatibilität		EP800	EP800	EP800	E8000/E7000/ E6100/E6110	E8000/E7000 /E6100/E611 0	E8000/E700 0/E6100/E61 10
Kurbeltyp		HOLLOWTECH	HOLLOWTECH	Solid	Solid	HOLLOWTECH	HOLLOWTECH

All Rights Reserved by Shimano Inc.

SM-CRE80-12-SB Kettenblatt

- DYNAMIC CHAIN ENGAGEMENT + verhindert das Abspringen der Kette
  - Kompatibel mit Einbaubreite 157mm
  - Kettenlinie 56.5 mm
  - Version ohne Kettenschutzring
  - Zähne: 34T, 36T



34T

All Rights Reserved by Shimano Inc.

E-MTB Kettenblätter Übersicht

Gänge		New	12-fach			10/11-fach			9/10/11-fach	
Model Nr.		SM-CRE80-12-SB	SM-CRE80-12-B	SM-CRE70-12-B	SM-CRE70-12	SM-CRE80-B	SM-CRE80-R	SM-CRE80	SM-CRE70-B	SM-CRE70
Kettenlinie	56.5mm	✔	-	-	-	-	-	-	-	-
	53mm	-	✔	✔	-	✔	-	-	✔	-
	50mm	-	-	-	✔	-	✔	✔	-	✔
Zähne Kettenblatt		34T / 36T	34T / 36T / 38T	36T	42T	34T / 38T	47T	34T / 38T / 44T	34T	38T
DYNAMIC CHAIN ENGAGEMENT		✔	✔	-	-	✔	-	✔ (34T, 38T)	-	-
Material Kettenblatt		Stahl	Stahl	Stahl	Stahl	Stahl	Aluminium	Stahl	Stahl	Stahl
Kettenschutz	Doppel	-	-	-	✔	-	-	✔ (nur 44T)	-	✔
	Einfach	-	-	-	-	-	-	-	-	-
	ohne	✔	✔	✔	-	✔	✔	✔	✔	✔

All Rights Reserved by Shimano Inc.

CD-EM800 Kettenführung

Noch kompakteres MTB-Design

- Weniger anfällig für Schmutz-Ansammlung
- Hält die Kette sicher auf dem Kettenblatt



CD-EM800

All Rights Reserved by Shimano Inc.

E-MTB Kettenführung Übersicht

Gänge			12/11-fach		
Model Nr.			Neu CD-EM800	SM-CDE80	SM-CDE70
Kettenlinie	56.5mm	Mit Befestigungsplatte	✓	-	-
		Ohne Bef.-Platte	-	-	-
	53mm	Mit Befestigungsplatte	✓	✓	✓
		Ohne Bef.-Platte	-	✓	✓
	50mm	Mit Befestigungsplatte	-	✓	-
		Ohne Bef.-Platte	-	✓	✓
Zähnezahl Kettenblatt	38T		-	✓	✓
	36T		✓	Neu ✓	Neu ✓
	34T		✓	✓	✓
Ketten-Kompatibilität	12-fach		✓	✓	✓
	11-fach		✓	✓	✓
	10-fach		-	✓	✓
	9-fach		-		✓
Hintere Abstufung (angenommen)			10-51T/ 10-45T	11-46T / 11-42T / 11-40T / 11-36T	11-46T / 11-42T / 11-40T /11-36T
Kompatible Antriebseinheiten			DU-EP800/E8000/E7000	DU-EP800/E8000/E7000	DU-EP800/E8000/E7000

All Rights Reserved by Shimano Inc.


RIDE THE
EVOLUTION
Fuchs-Movesa
bike parts, outdoor & sport
Software
EP8



All Rights Reserved by Shimano Inc.



EP8
Software

- Die richtige Leistung zur richtigen Zeit
- Optimierter TRAIL- Modus
- Hohe Reichweite
- Umfangreiche Konfigurationsmöglichkeiten
- Bequeme Anpassung durch den Fahrer, sogar unterwegs
- Überarbeitete Schiebehilfe

All Rights Reserved by Shimano Inc.

EP8 Software

Die richtige Leistung zur richtigen Zeit

BOOST Modus

- Noch natürlicheres Fahrgefühl während die maximale Unterstützungsleistung abgerufen wird

TRAIL Mode

- So vielseitig, dass der Wechsel der Unterstützungsstufen gar nicht nötig ist

ECO Mode

- Für eine noch höhere Reichweite

(Standardeinstellung – Profil 1)

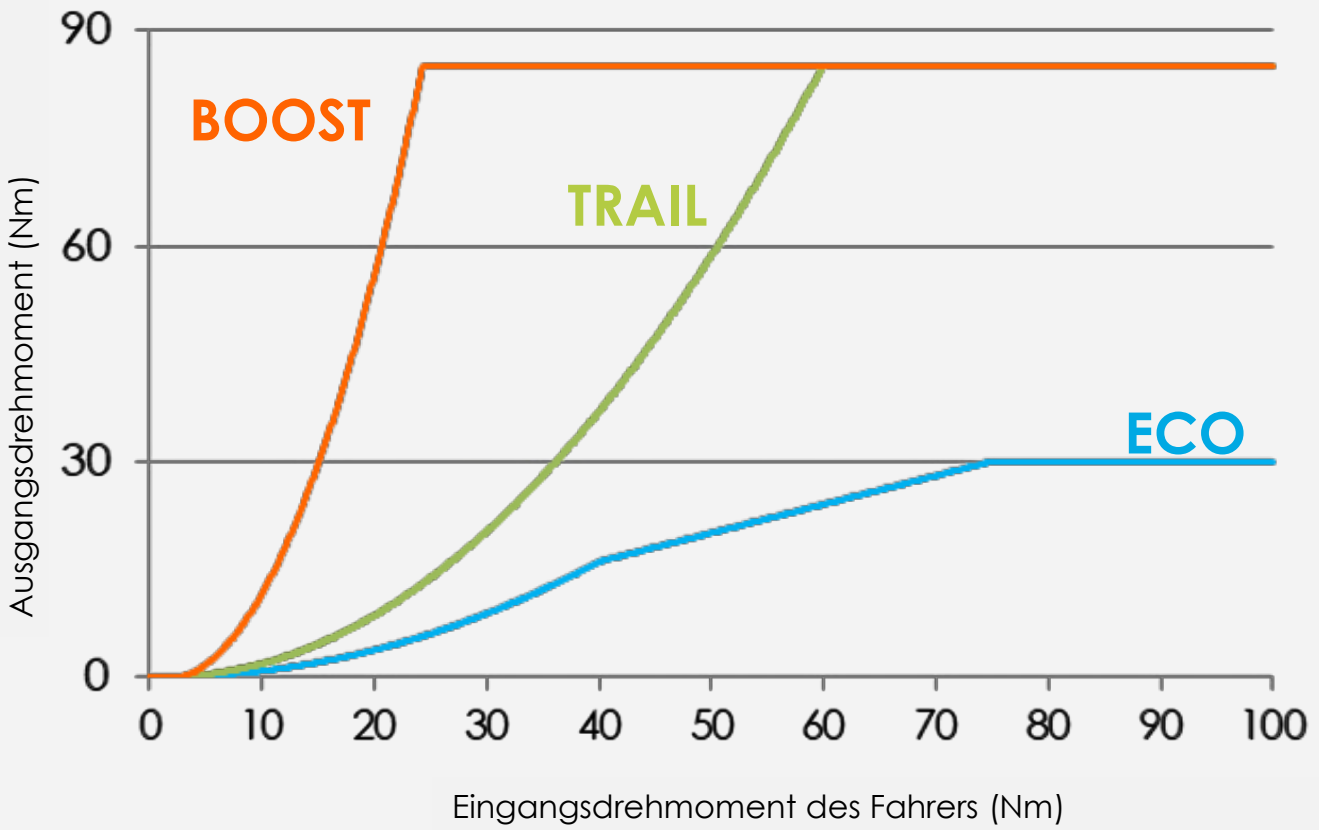

All Rights Reserved by Shimano Inc.

EP8

Software

Überarbeitete Leistungskurve stellt in jeder Situation die optimale Unterstützung bereit

1. Optimierte Fahrerkontrolle und geringerer Energieverbrauch bei niedrigem Eingangsdrehmoment

2. Bietet zusätzliche Unterstützung für schwere Anstiege, wenn der Fahrer stärker in die Pedale tritt

Optimierter TRAIL Modus

(Standardeinstellung – Profil 1)

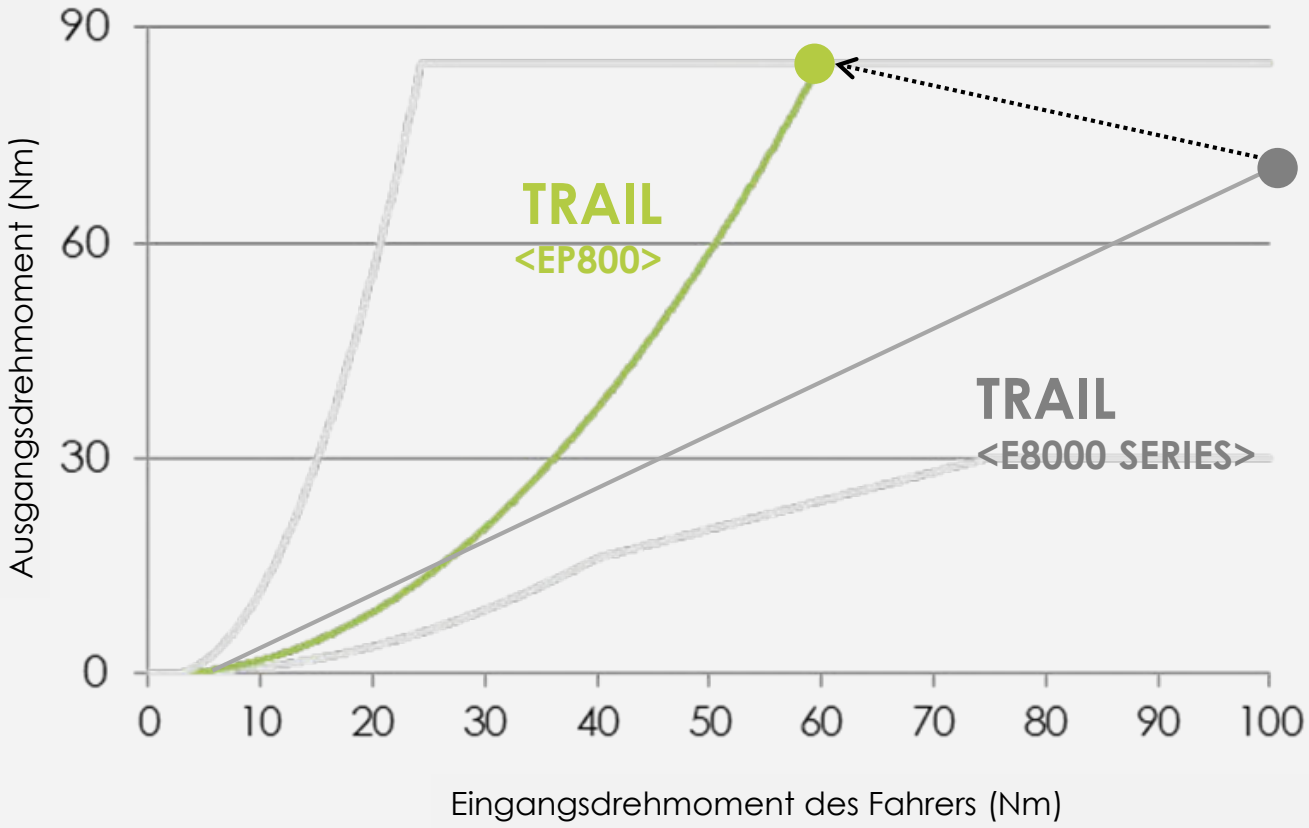

All Rights Reserved by Shimano Inc.

EP8

Software

Hohe Reichweite

+20% höhere Reichweite bei Fahrten in flachem Gelände (Vgl. E8000)

(ECO Modus in Standardeinstellung)

Das maximale Drehmoment wurde auf 85 Nm angehoben, ohne Einbussen bei der Reichweite

- Gleiche Reichweite wie E8000 auf Single TRAILS mit steilen Anstiegen bei Standardeinstellung des TRAIL Modus



All Rights Reserved by Shimano Inc.

EP8

Software

Die neue E-Tube Projekt App Version 4.0.1

Individuelle Anpassung für eine Vielzahl von Bike-Typen, Geländevarianten und Fahrstile

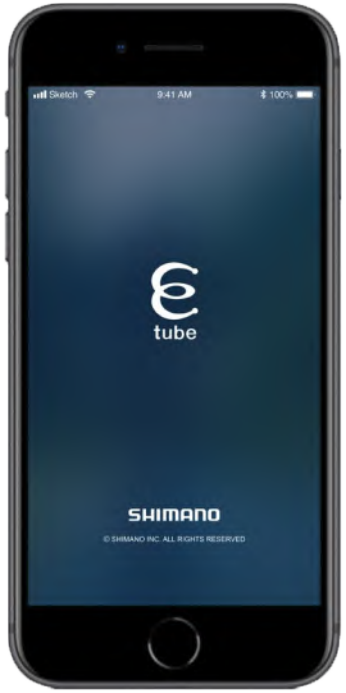



All Rights Reserved by Shimano Inc.

EP8 Software

Profil 1

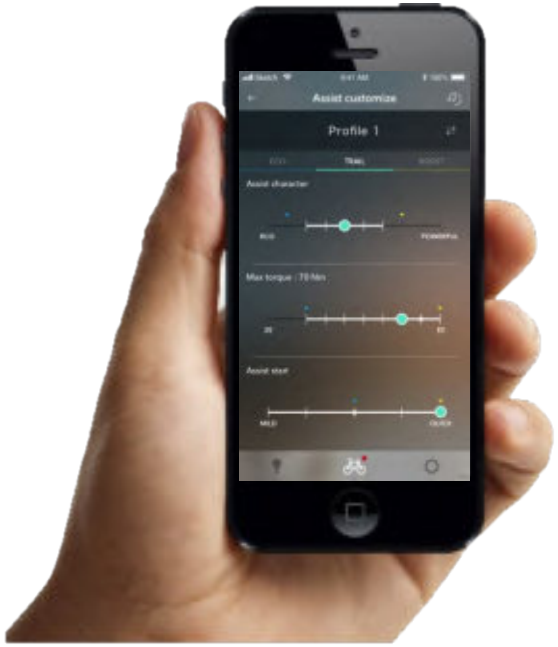

screen image not final design

Auf Vielseitigkeit ausgelegte Standard-Unterstützungseinstellung.
(Werkseinstellung)

Profil 2

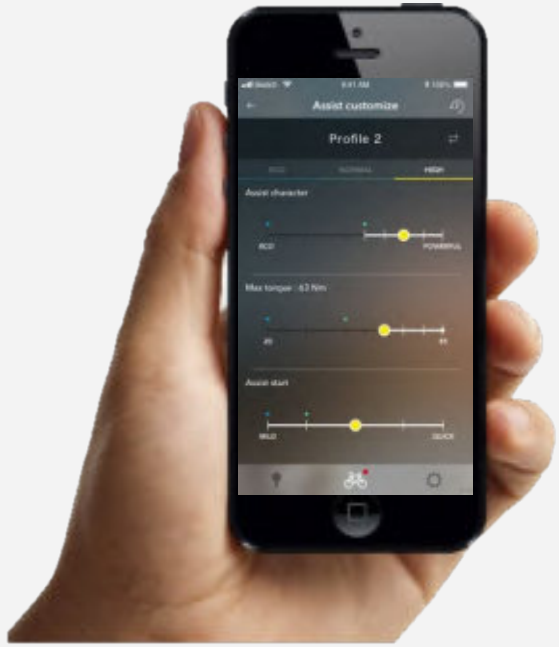

screen image not final design

Auf höchste Leistung ausgelegte Standard-Unterstützungseinstellung
(Werkseinstellung)

All Rights Reserved by Shimano Inc.

Software

Benutzerdefinierte Einstellungen für Unterstützungsprofil, maximales Drehmoment und Start-Unterstützung über E-Tube

- Unterstützungsprofil (10 Stufen)
- Maximales Drehmoment (20-85 Nm)
- Start-Unterstützung (5 Stufen)

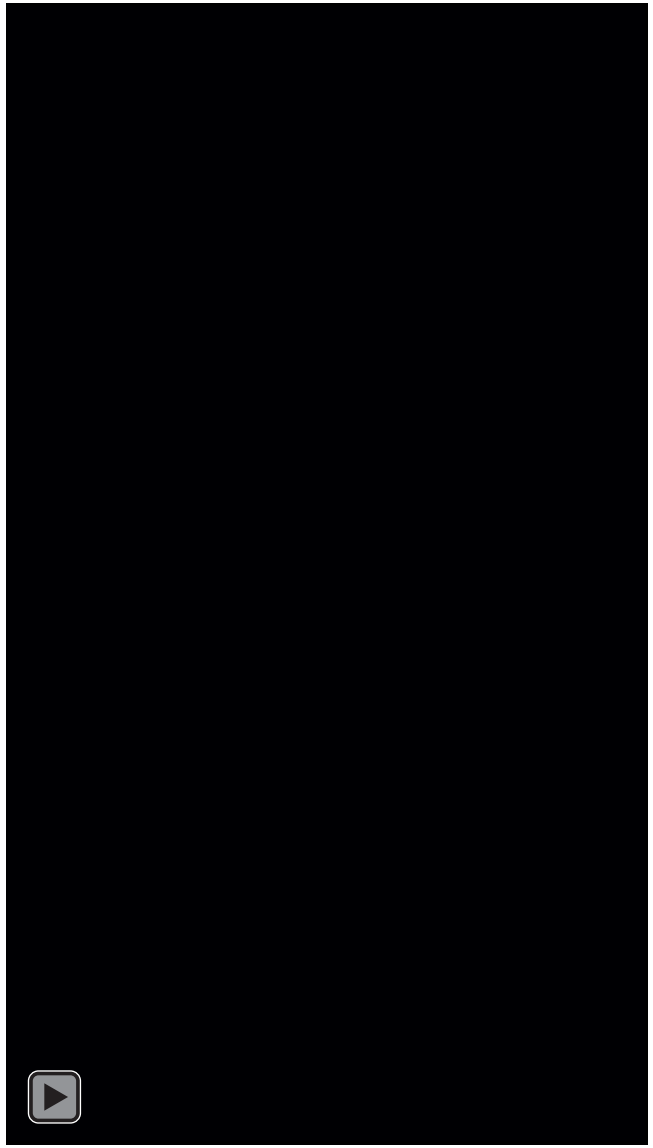

All Rights Reserved by Shimano Inc.

EP8 Software

Schnelles Umschalten zwischen Profilen und Unterstützungsmodi über das Display

- Profil 1 / Profil 2

Bequeme Anpassung durch den Fahrer



Einstellungen > Unterstützung anpassen
Profil 1 ↔ Profil 2

All Rights Reserved by Shimano Inc.

SHIMANO

Liefert die Antriebseinheiten mit Standard Profil(Werkseinstellung)

OEM

Kann ein oder zwei Profile mit der E-Tube OEM Software anpassen

PROFIL 1

Original Werkseinstellung

PROFIL 2

Original Werkseinstellung

z.B.

PROFI 1

Standard = **Custom OEM Einstellung**

PROFILE 2

Standard = **Original Werkseinstellung**

OR

z.B.

PROFILE 1

Standard = **Custom OEM Einstellung**

PROFILE 2

Standard = **Custom OEM Einstellung**

Händler/Fahrer

Kann die Standard-Einstellungen beibehalten oder mit E-Tube Project (PC und App) anpassen. Zurücksetzen auf OEM Setting möglich.

All Rights Reserved by Shimano Inc.

EP8

Software

Überarbeitete Schiebehilfe

Schiebehilfe bei mechanischer Schaltung verbessert (auf das Level der intelligenten Schiebehilfe bei Di2)

- 4 km/h in allen Gängen
- Gangwechsel wird überflüssig

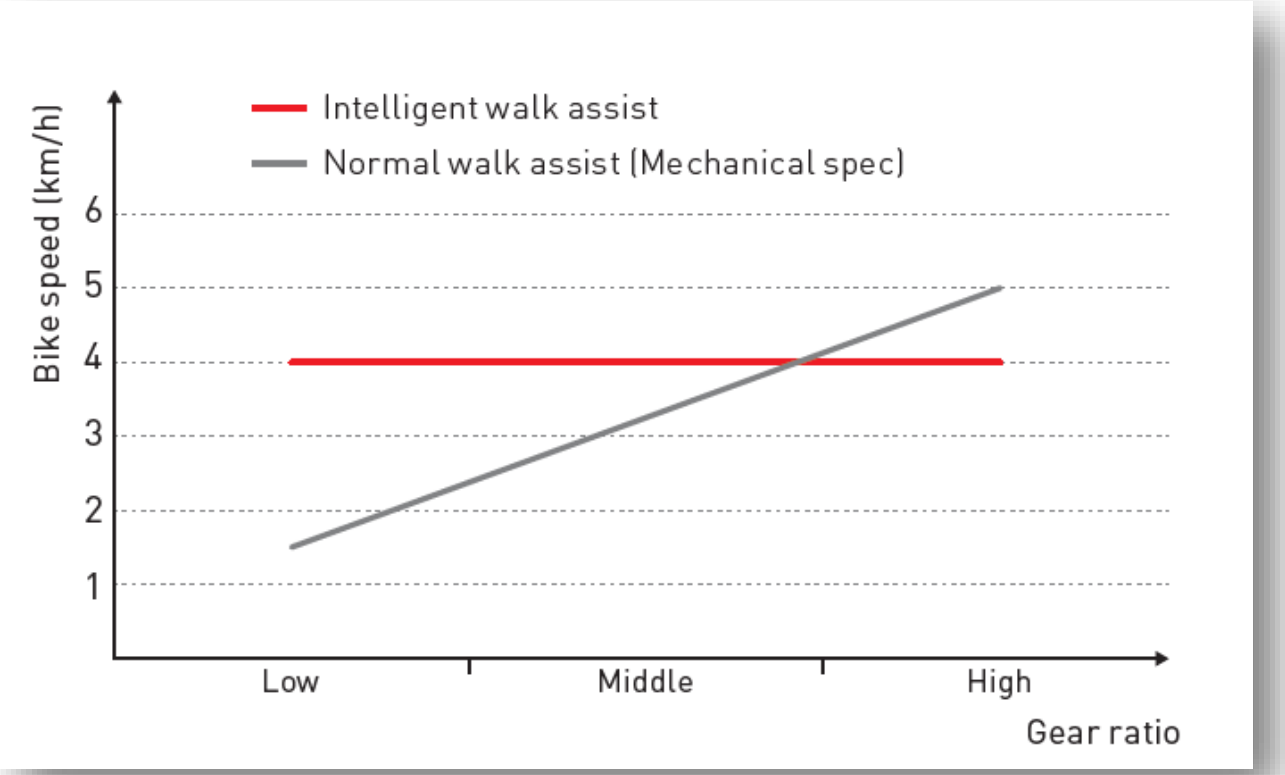

All Rights Reserved by Shimano Inc.

Das erweiterte Einsatzspektrum der DU-EP800 umfasst neben MTB auch Trekking, Urban, City und Drop-Handlebar-Optionen.



All Rights Reserved by Shimano Inc.

EP8 in Kombination mit Nexus Inter 5-E

- Anspruchsvolle Freizeitfahrer können das max. Ausgangs-drehmoment von 85 Nm nutzen
- Angenehmes Schalten auch unter Last
- 5 optimal abgestimmte Gänge



All Rights Reserved by Shimano Inc.

EP8 in Kombination mit Nexus Inter 5-E

- Robust und langlebig
- Mechanische und elektronische Di2 Variante
- Freilauf- und Rücktritt-Variante
- Hohe Schaltperformance für Mittelmotor-Antriebe



All Rights Reserved by Shimano Inc.

Komfort-Funktionen bei Di2 IHG

Kurbelpositions-Sensor für Schaltunterbrechung







Start Modus

Intelligente Vollautomatik





Schalt-empfehlung

DU-EP800 ermöglicht 85 Nm in Verbindung mit Nexus INTER 5E. Gates Riemen in Vorbereitung.

Kompatibilität mit DU-EP800 Antriebssystemen

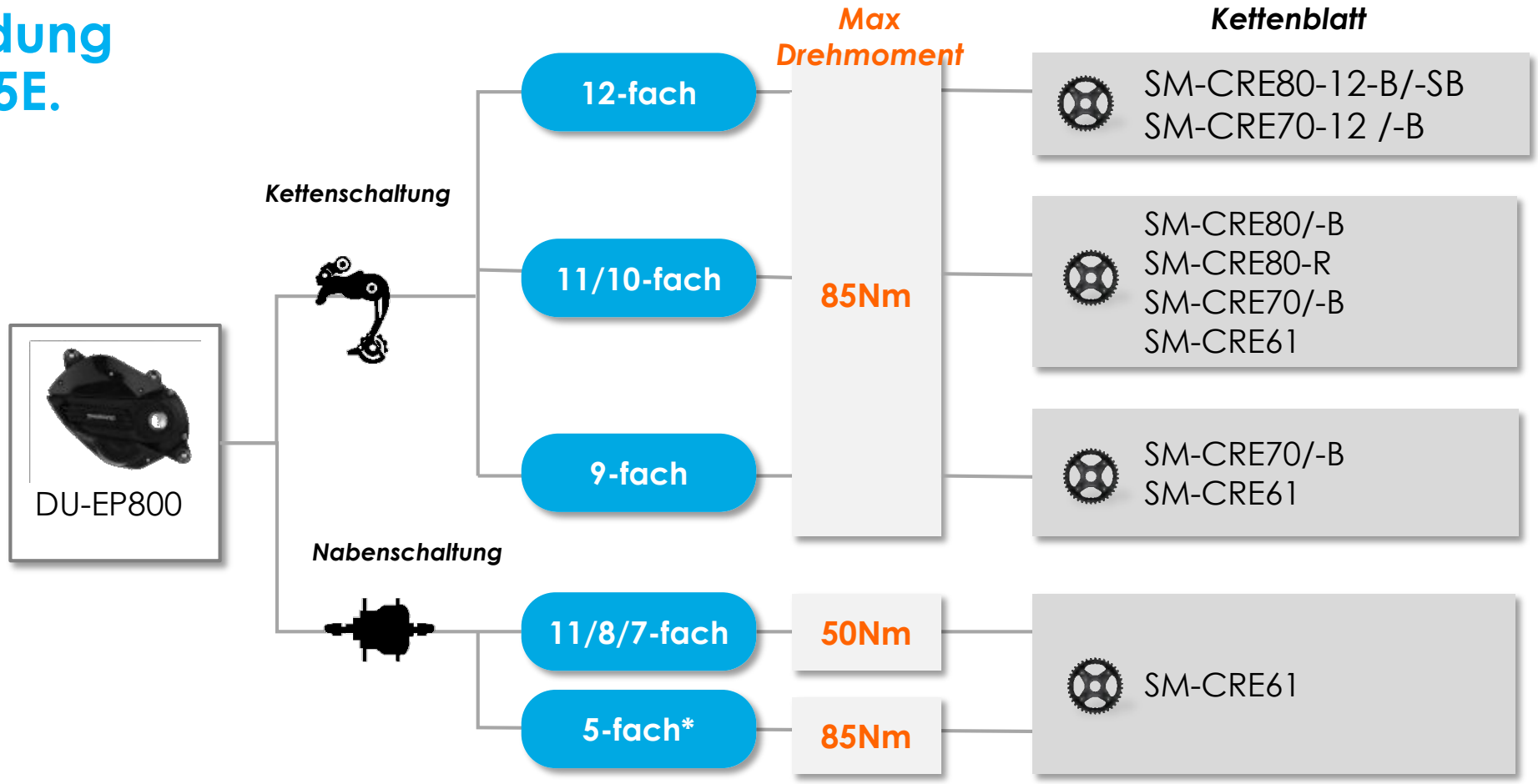

** INTER-5E Getriebenabe SG-C7000-5V/5R/5D; SG-C7050-5V/5R/5D*

All Rights Reserved by Shimano Inc.


RIDE THE
EVOLUTION
Fuchs-Movesa
bike parts, outdoor & sport
Erweiterung des
Akku-Line-Ups

BT-E8036 630Wh Integrierter Unterrohr-Akku

Ermöglicht ein elegantes Rahmendesign

- Gleicher Akkuhalter wie bei BT-E8035

Spannung: 36V
Kapazität: 17.5 Ah / 630 Wh

Schnelle Ladezeit:

- 50% Ladezustand in 2.5 Stunden*
- 100% geladen in 6 Stunden*

Langlebiger Akku

Mindestens 60% der Kapazität nach 1000 Ladezyklen

*in Verwendung mit Ladegerät EC-E8004



All Rights Reserved by Shimano Inc.

BT-E8035-L 504Wh Integrierter Unterrohr-Akku

Gleiche Abmessungen wie BT-E8036

Ermöglicht ein elegantes Rahmendesign

- Gleiche Halterung wie BT-E8035

Spannung: 36V
Kapazität: 14 Ah / 504 Wh

Schnelle Ladezeit:

- 50% Ladezustand in 2 Stunden*
- 100% geladen in 5 Stunden*

Langlebiger Akku

Mindestens 60% der Kapazität nach 1000 Ladezyklen

*in Verwendung mit Ladegerät EC-E8004



All Rights Reserved by Shimano Inc.

BT-E8016 / BM-E8016

630Wh externer Unterrohr-Akku

Kompakte Bauweise für einen optimalen Schwerpunkt

Spannung: 36V
Kapazität: 17.5 Ah, 630 Wh

Schnelle Ladezeit:

- 50% Ladezustand in 2.5 Stunden*
- 100% geladen in 6 Stunden*

Langlebiger Akku

Mindestens 60% der Kapazität nach 1000 Ladezyklen

*in Verwendung mit Ladegerät EC-E8004



BT-E8016

BM-E8016

All Rights Reserved by Shimano Inc.

Neue Akku-Optionen mit 630 und 504 Wh

Gepäckträger



418Wh	BT-E6000	BM-E6000
504Wh	BT-E6001	

Unterrohr



418Wh	BT-E6010	BM-E6010
	BT-E8014	BM-E8010
504Wh	BT-E8010	
630Wh	New BT-E8016	BM-E8016 New

Integriert



504Wh	BT-E8020	BM-E8020
	BT-E8035	BM-E8030 (w/o key unit mount type) BM-E8031 (w/ key unit type)
	New BT-E8035-L	
630Wh	New BT-E8036	

All Rights Reserved by Shimano Inc.

Ladegerät-Sortiment / Neues STEPS Ladegerät EC-E8004

EC-E6000



40 % kompakter
52 % leichter

NEW

EC-E8004



2,5 Mal schneller

EC-E6002



Modell		EC-E6000	EC-E8004	EC-E6002
Größe (mm) (L x B x H)		204 x 84 x 45	155 x 75 x 40	160 x 70 x 40
Durchschnittliches Gewicht		930 g	450 g	523 g
Ladezeit mit Akku 504 Wh	0 % bis 100 %	5 h	4,5 h	7,5 h
	50 % bis 80 %	1 h	1 h	3,5 h
	0 % bis 80 %	2,5 h	2 h	4 h

Alle Rechte vorbehalten von SHIMANO Inc.

Verkaufsargumente

EP8

Natürliches Fahrgefühl

- Optimierter Trail-Modus mit bis zu 85Nm
- Q-Faktor: 177mm (Shimano XT)
- Kurbellänge von 160 - 175mm
- Reduzierter Widerstand
- Geringes Gewicht
- Leiser Antrieb



Fuchs-Movesa
bike parts, outdoor & sport

Fuchs-Movesa
bike parts, outdoor & sport



Vielen Dank für die Aufmerksamkeit